| | | | |
|---|---|---|---|
| | | | |
| ZNAČKA | DATUM | PŘEDMĚT REVIZE | REVIZI PROVEDL |
| REVIZE | | | |

±0,000 = 219,300 m n.m.

Souřadnicový systém: S-JTSK
Výškový systém: Bpv

| AUTOR ARCHITEKTONICKÉHO ŘEŠENÍ : ( viz. licenční smlouva ze dne 30.11. 2016 ) | | |
|---|---|---|
| AUTOR 1 | AUTOR 2 | AUTOR 3 |
| Ing.arch. JAN HÁJEK | Ing.arch. JAKUB HAVLAS | Mgr.akad.arch. PAVEL JOBA |

PROJEKTANT :

## SPOLEČNOST "ATELIÉR BRNO & SPOL."

zastoupená společností Architekti Hrůša & spol., Ateliér Brno, s.r.o. na základě zmocnění čl. XVII.19 Smlouvy o zpracování projektové dokumentace a o výkonu autorského dozoru pro stavbu Janáčkovo kulturní centrum v Brně (č. 18000019) a jejího dodatku č.1.

Tato projektová dokumentace navazuje na autorské dílo Autorů specifikované v čl. I.3.59 Smlouvy o zpracování projektové dokumentace a o výkonu autorského dozoru pro stavbu Janáčkovo kulturní centrum v Brně (č. 18000019) a Autorský manuál Autorů ze dne 28.6. 2018.
Autoři : Ing. arch. Jan Hájek, Ing arch. Jakub Havlas, akad. arch. Pavel Joba

| | | | |
|---|---|---|---|
| ARCHITEKT PROJEKTU : | Prof. Ing. arch. PETR HRŮŠA | HLAVNÍ INŽENÝR PROJEKTU : | Ing. IGOR BIELIK |
| ARCHITEKT NÁVRHU : | Ing.arch. V. ZENKL, Ing.arch. D. PŘIKRYL | KONTROLA : | |
| KLIENT ZAKÁZKY : | | INVESTOR ZAKÁZKY : | |
| BRNĚNSKÉ KOMUNIKACE, a.s.<br>Renneská třída 787/1a<br>639 00 Brno | | BRNĚNSKÉ KOMUNIKACE, a.s.<br>Renneská třída 787/1a<br>639 00 Brno | STATUTÁRNÍ MĚSTO BRNO<br>Dominikánské náměstí 196/1<br>601 67 Brno |
| FÁZE ( STUPEŇ DOKUMENTACE ) | | OBJEKT | |
| **DOKUMENTACE PRO PROVÁDĚNÍ STAVBY** | | **SO 01.2.1 HORNÍ STAVBA** | **SO 01.2.2 TECHNOLOGICKÉ CENTRUM** |


Architekti Hrůša & spol., Ateliér Brno, s.r.o.

Žižkova 5, 602 00 Brno
tel. 541 243 829, fax 541 243 831
E - mail : info @ atelierbrno.cz
http://www. hrusa-atelierbrno.cz

IČO 255 175 62, DIČ CZ 255 175 62
Obchodní rejstřík oddíl C, vložka 29562


NÁZEV ZAKÁZKY ( DÍLO )

# JANÁČKOVO KULTURNÍ CENTRUM V BRNĚ, 1. A 2. ETAPA

UL. VESELÁ - BESEDNÍ, 657 68 BRNO

| | |
|---|---|
| DATUM | 10 / 2021 |
| ZAKÁZKA ČÍSLO | 171 04 |
| FORMÁT | A4 |

| | | |
|---|---|---|
| ČÁST DOKUMENTACE ( PROFESE ) | KÓD DOKUMENTACE | FÁZE |
| ARCHITEKTONICKO-STAVEBNÍ ŘEŠENÍ | D.1.1 | DPS |
| DOKUMENT ( VÝKRES ) | Č. VÝKRESU / REVIZE | PARÉ |
| VÝPIS DVEŘÍ | D.1.1.801b | |

| číslo dveří | otvírání | místnost | požární | šířka | výška | akustika (zvuková neprůzvučnost) | křídlo | zárubeň | typ zárubně | přístup na kartu | klika | samozavírač | koordinátor | zámek | protikus | panty | stavěč křídla | dveřní zarážka | práh | zástrč na pas. křídle | jiné | Magnetický kontakt | Zámek - požadavky | číslo dveří |
|---|---|---|---|---|---|---|---|---|---|---|---|---|---|---|---|---|---|---|---|---|---|---|---|---|
| **-301** | L | P3.52 | EI 30 DP1-SC3 | 900 | 2200 | - | ocelové | ocelová jednofalcová | ZBt 100 | ne | KL - KL panika | jednoduchý, kolejničkový | - | mechanický zadl. zámek bez vložky | plech | viditelné válcové | ne | ano | padací lišta | - | | | | **-301** |
| **-302** | L | P3.04 | - | 600 | 1800 | - | ocelové | ocelová dvoufalcová po celém obvodu | HDt 150 | ne | KL - KL | jednoduchý, kolejničkový | - | mechanický zadl. zámek bez vložky | plech | viditelné válcové | ne | ano | - | - | | | | **-302** |
| **-302a** | P | P3.52 | EI 30 DP1-SC3 | 700 | 2200 | - | ocelové | ocelová jednofalcová | ZBt 100 | ne | KL - KL panika | jednoduchý, kolejničkový | - | mechanický zadl. zámek bez vložky | plech | viditelné válcové | ne | ano | padací lišta | - | | | | **-302a** |
| **-303** | L | P3.56 | EW 30 DP1 | 900 | 1970 | - | ocelové | ocelová jednofalcová | ZBt 100 | ne | KL - KL | ne | - | mechanický zadl. zámek bez vložky | plech | viditelné válcové | ne | ano | ne | - | | | | **-303** |
| **-304** | L | VK3.01 | EW 30 DP3 | 600 | 1800 | - | ocelové | ocelová dvoufalcová po celém obvodu | ZBt 100 | ne | KL - KL | ne | - | mechanický zadl. zámek bez vložky | plech | viditelné válcové | ne | ne | - | - | | | | **-304** |
| **-305** | L | P3.53 | EI 30 DP1-SC3 | 1900 | 2200 | - | ocelové | ocelová jednofalcová | ZBt 100 | ano | KL - KL | jednoduchý, kolejničkový | ne | elektromechanický | plech | viditelné válcové | ne | ano | ne | - | | | **Z1** | **-305** |
| **-306** | L | P3.53 | EI 30 DP1-SC3 | 1000 | 2200 | - | ocelové | ocelová jednofalcová | ZBt 100 | ano | KL - KL | jednoduchý, kolejničkový | ne | elektromechanický | plech | viditelné válcové | ne | ano | ne | - | | | **Z1** | **-306** |
| **-307** | P | VK3.03 | EW 30 DP1 | 700 | 1970 | - | ocelové | ocelová jednofalcová | ZBt 100 | ne | KL - KL | ne | - | mechanický zadl. zámek bez vložky | plech | viditelné válcové | ne | ano | ne | - | | | | **-307** |
| **-308** | L | VK3.02 | EW 30 DP3 | 600 | 1800 | - | ocelové | ocelová jednofalcová | ZBt 100 | ano | KL - KL | ne | - | mechanický zadl. zámek bez vložky | plech | viditelné válcové | ne | ano | ano | - | | | | **-308** |
| **-309** | P | P3.54 | EW 30 DP1 | 900 | 1970 | - | ocelové | ocelová jednofalcová | ZBt 100 | ano | KL - KL | ne | - | elektromechanický | plech | viditelné válcové | ne | ano | ne | - | | | **Z1** | **-309** |
| **-310** | D | P3.55 | - | 900 | 1970 | - | ocelové | ocelová jednofalcová | ZBt 100 | ano | KL - KL | ne | - | elektromechanický | plech | viditelné válcové | ne | ano | ne | - | | | **Z1** | **-310** |

| číslo dveří | otvírání | místnost | požární | šířka | výška | akustika (zvuková neprůzvučnost) | křídlo | zárubeň | typ zárubně | přístup na kartu | klika | samozavírač | koordinátor | zámek | protikus | panty | stavěč křídla | dveřní zarážka | práh | zástrč na pas. křídle | jiné | Magnetický kontakt | Zámek - požadavky | číslo dveří |
|---|---|---|---|---|---|---|---|---|---|---|---|---|---|---|---|---|---|---|---|---|---|---|---|---|
| **-201** | L | P2.52 | EI 30 DP1-SC3 | 900 | 2200 | - | ocelové | ocelová jednofalcová | ZBt 100 | ne | KL - KL panika | jednoduchý, kolejničkový | - | mechanický zadl. zámek bez vložky | plech | viditelné válcové | ne | ano | padací lišta | - | | | | **-201** |
| **-202** | L | P1.57 | - | 600 | 1800 | - | ocelové | ocelová dvoufalcová po celém obvodu | HDt 150 | ne | KL - KL | ne | - | mechanický zadl. zámek bez vložky | plech | viditelné válcové | ne | ano | - | - | | | | **-202** |
| **-202a** | P | P1.58 | EI 30 DP1-SC3 | 700 | 2200 | - | ocelové | ocelová jednofalcová | ZBt 100 | ne | KL - KL panika | jednoduchý, kolejničkový | - | mechanický zadl. zámek s cylindrickou vložkou, s panikovou funkcí | plech | viditelné válcové | ne | ano | padací lišta | - | | | | **-202a** |

| číslo dveří | otvírání | místnost | požární | šířka | výška | akustika (zvuková neprůzvučnost) | křídlo | zárubeň | typ zárubně | přístup na kartu | klika | samozavírač | koordinátor | zámek | protikus | panty | stavěč křídla | dveřní zarážka | práh | zástrč na pas. křídle | jiné | Magnetický kontakt | Zámek - požadavky | číslo dveří |
|---|---|---|---|---|---|---|---|---|---|---|---|---|---|---|---|---|---|---|---|---|---|---|---|---|
| **-101** | L | P1.52 | EI 30 DP3-SC3 | 900 | 2200 | - | ocelové | ocelová jednofalcová | ZBt 100 | ne | KL - KL panika | jednoduchý, kolejničkový | - | mechanický zadl. zámek bez vložky | plech | viditelné válcové | ne | ano | padací lišta | - | | | | **-101** |
| **-102** | L | P1.57 | EI 30 DP3-SC3 | 1100 | 2200 | - | ocelové | ocelová jednofalcová | ZBt 100 | ano | KL - KL | jednoduchý, kolejničkový | - | elektromechanický | plech | viditelné válcové | ne | ano | padací lišta | - | | | **Z1** | **-102** |
| **-103** | P | P1.58 | EI 30 DP3-SC3 | 900 | 2200 | - | ocelové | ocelová jednofalcová | ZBt 100 | ne | KL - KL panika | jednoduchý, kolejničkový | - | mechanický zadl. zámek bez vložky | plech | viditelné válcové | ne | ano | padací lišta | - | | | | **-103** |
| **-104** | L | P1.54 | EW 30 DP3 | 800 | 1970 | - | ocelové | ocelová jednofalcová | ZBt 100 | ne | KL - KO | ne | - | mechanický zadl. zámek bez vložky | plech | viditelné válcové | ne | ano | ne | - | | | | **-104** |
| **-105** | P | P1.53 | EW 30 DP3 | 1100 | 1970 | - | ocelové | ocelová jednofalcová | HDt 150 | ne | KL - KL | ne | - | mechanický zadl. zámek bez vložky | plech | viditelné válcové | ne | ano | ne | - | | | | **-105** |
| **-106** | D | P1.53 | EW 30 DP3 | 1900 | 2550 | - | ocelové | ocelová jednofalcová | ZBt 100 | ano | KL - KL | ne | ne | elektromechanický | plech | viditelné válcové | ne | ano | ne | ano | | | **Z1** | **-106** |
| **-107** | D | P1.50b | EW 90 DP1 | 1900 | 2550 | - | ocelové | ocelová jednofalcová | ZBt 100 | ano | KL - KL | ne | ne | elektromechanický | plech | viditelné válcové | ne | ano | ne | ano | | | **Z1** | **-107** |
| **-108** | P | P1.50d1 | EW 30 DP3 | 600 | 900 | - | ocelové | ocelová jednofalcová | ZBt 100 | ne | KL - KL | ne | - | mechanický zadl. zámek bez vložky | plech | viditelné válcové | ne | ano | ano | - | tepelně izolační | | | **-108** |
| **-109** | L | P1.50a | EW 30 DP3 | 1100 | 1970 | - | ocelové | ocelová jednofalcová | HDt 150 | ano | KL - KL | ne | - | elektromechanický | plech | viditelné válcové | ne | ano | ne | - | | | **Z1** | **-109** |
| **-110** | D | P1.51 | EW 30 DP3-C2 | 1500 | 2200 | - | ocelové | ocelová jednofalcová | HDt 200 | ano | KL - KL | jednoduchý, kolejničkový | ne | elektromechanický | plech | viditelné válcové | ne | ano | ne | ano | | | **Z1** | **-110** |
| **-111** | D | P1.50c | EW 30 DP3 | 800 | 2200 | - | ocelové | ocelová jednofalcová | HDt 200 | ano | KL - KL | ne | ne | elektromechanický | plech | viditelné válcové | ne | ne | ne | - | | | **Z1** | **-111** |
| **-112** | D | Besední dům | EW 30 DP3 | 1600 | 2200 | - | hliníkové prosklené | hliníková | | ne | KL - KL | ne | - | mechanický zadl. zámek bez vložky | plech | viditelné válcové | ne | ne | padací lišta | - | | | | **-112** |

| číslo dveří | otvírání | místnost | požární | šířka | výška | akustika (zvuková neprůzvučnost) | křídlo | zárubeň | přístup na kartu | klika | samozavírač | koordinátor | zámek | protikus | panty | stavěč křídla | dveřní zarážka | práh | zástrč na pas. křídle | větrací mřížka | jiné | jiné 2 | Magnetický kontakt | Zámek - požadavky | číslo dveří |
|---|---|---|---|---|---|---|---|---|---|---|---|---|---|---|---|---|---|---|---|---|---|---|---|---|---|
| **101** | P | 1.03 | EI 30 DP3-SC3 | 900 | 2200 | - | dřevěné plné dýhované | dřevěná rámová | ne | hrazda paniková + KL | jedn. skrytý | - | mechanický zadl. zámek bez vložky | plech | skryté | ne | ano | ne | - | - | | | **1** | | **101** |
| **101a** | P | 1.03 | EI 30 DP3-SC3 | 900 | 2200 | - | dřevěné plné dýhované | dřevěná rámová | ne | madlo | jedn. skrytý | - | mechanický zadl. zámek bez vložky | elektrický otevírač požární | skryté | ne | ano | ne | - | - | elektronické ovládání v kombinaci s plošinou | | | | **101a** |
| **101b** | P | 1.04a | - | 900 | 2200 | - | dřevěné plné dýhované | dřevěná rámová | ne | madlo | jedn. skrytý | - | mechanický zadl. zámek bez vložky | elektrický otevírač | skryté | ne | ano | ne | - | - | elektronické ovládání v kombinaci s plošinou | | | | **101b** |
| **102** | D + S | 1.04 | EW 30 DP3-C2 | 1600 | 2630 | - | celoskleněné | ocelová atyp | ne | madlo | 2x podlahový | ne | 2x elektromagnetický v nadpraží | plech | pivotové pro sleněné křídlo | ne | ano | ne | ne | - | včetně bočních světlíků | | **2** | **Z5** | **102** |
| **103** | P | 1.04a | - | 900 | 2200 | - | dřevěné plné dýhované | dřevěná rámová | ne | KL - KL | ne | - | mechanický zadl. zámek bez vložky | plech | skryté | ne | ano | ne | - | - | | | **1** | | **103** |
| **104** | L | 1.04b | EW 30 DP3 | 900 | 2200 | - | dřevěné plné dýhované | dřevěná rámová | ano | KL - KL | ne | - | elektromechanický | plech | skryté | ne | ne | ne | - | - | | | | **Z1** | **104** |
| **105** | L | 1.06a | - | 800 | 2200 | - | dřevěné plné dýhované | dřevěná rámová | ne | KL - KO | ne | - | mechanický zadl. zámek s cylind. vložkou | plech | skryté | ne | ano | ano | - | 0,028 | | | | | **105** |
| **106** | Š | 1.06e | - | 800 | 1970 | - | dřevěné plné lakované | ocelová do pouzdra | ne | madlo posuvky | ne | - | mechanický zadl. zámek s cylind. Vložkou pro posuvné křídlo | plech | posuvky | - | - | ano | - | - | pouzdro pro zazdění součástí dodávky | | | | **106** |
| **107** | Š | 1.06d | - | 800 | 1970 | - | dřevěné plné lakované | ocelová do pouzdra | ne | madlo posuvky | ne | - | mechanický zadl. zámek s cylind. Vložkou pro posuvné křídlo | plech | posuvky | - | - | ano | - | - | | | | | **107** |
| **108** | L | 1.06c | - | 700 | 1970 | - | dřevěné plné lakované | ocelová jednofalcová | ne | KL - KL | ne | - | WC mechanický zadl. Zámek | plech | viditelné válcové | ne | ne | ano | - | - | | | | | **108** |
| **109** | Š | 1.06b | - | 800 | 1970 | - | dřevěné plné lakované | ocelová do pouzdra | ne | madlo posuvky | ne | - | mechanický zadl. zámek s cylind. Vložkou pro posuvné křídlo | plech | posuvky | - | - | ano | - | - | pouzdro pro zazdění součástí dodávky | | | | **109** |
| **110** | Š | 1.07c | - | 1000 | 1970 | - | dřevěné plné lakované | ocelová do pouzdra | ne | madlo posuvky | ne | - | mechanický zadl. zámek s cylind. Vložkou pro posuvné křídlo | plech | posuvky | - | - | ano | - | - | pouzdro pro zazdění součástí dodávky | | | | **110** |
| **111** | P/L | 1.07a | - | 800 | 2200 | - | dřevěné plné dýhované | dřevěná rámová | ne | plech - lítačky | ne | - | mechanický zadl. zámek s cylind. vložkou | plech | lítačky | ne | ano | ne | - | - | | | | | **111** |
| **112** | P/L | 1.08 | - | 800 | 2200 | - | dřevěné plné dýhované | dřevěná rámová | ne | plech - lítačky | ne | - | mechanický zadl. zámek s cylind. vložkou | plech | lítačky | ne | ano | ne | - | - | | | | | **112** |
| **113** | L | 1.09a | - | 800 | 2200 | - | dřevěné plné dýhované | dřevěná rámová | ne | KL - KL | jedn. skrytý | - | mechanický zadl. zámek s cylind. vložkou | plech | skryté | ne | ne | ne | - | 0,083 | | | | | **113** |
| **114** | L | 1.09a | - | 800 | 2200 | - | dřevěné plné dýhované | dřevěná rámová | ne | KL - KL | ne | - | WC mechanický zadl. Zámek | plech | viditelné válcové | ne | ne | ne | - | 0,044 | vodorovné hendikep madlo | | | | **114** |
| **115** | L | 1.09c | - | 700 | 2200 | - | dřevěné plné dýhované | dřevěná rámová | ne | KL - KL | ne | - | WC mechanický zadl. Zámek | plech | viditelné válcové | ne | ne | ne | - | 0,028 | | | | | **115** |
| **116** | L | 1.09d | - | 700 | 2200 | - | dřevěné plné dýhované | dřevěná rámová | ne | KL - KL | ne | - | WC mechanický zadl. Zámek | plech | viditelné válcové | ne | ne | ne | - | 0,028 | | | | | **116** |
| **117** | L | 1.10a | - | 800 | 2200 | - | dřevěné plné dýhované | dřevěná rámová | ne | KL - KL | jedn. skrytý | - | mechanický zadl. zámek s cylind. vložkou | plech | skryté | ne | ne | ne | - | 0,111 | | | | | **117** |
| **118** | L | 1.10B | - | 800 | 2200 | - | dřevěné plné dýhované | dřevěná rámová | ne | KL - KL | jednoduchý, kolejničkový | - | mechanický zadl. zámek s cylind. vložkou | plech | viditelné válcové | ne | ne | ne | - | 0,083 | | | | | **118** |
| **119** | L | 1.09a | - | 800 | 2200 | - | dřevěné plné dýhované | dřevěná rámová | ne | KL - KL | ne | - | WC mechanický zadl. Zámek | plech | viditelné válcové | ne | ne | ne | - | 0,044 | vodorovné hendikep madlo | | | | **119** |
| **120** | D | 1.01c | EW 30 DP3-C2 | 2050 | 2630 | - | celoskleněné | ocelová atyp | ne | madlo | 2x podlahový | ano | 2x elektromagnetický v nadpraží | plech | pivotové pro sleněné křídlo | ne | ano | ne | ne | - | elektronické panikové odemčení tlačítkem vedle dveří | | **2** | **Z5** | **120** |
| **121** | P | 1.11a | EI 30 DP3-SC3 | 1100 | 2200 | - | dřevěné plné dýhované | dřevěná rámová | ne | hrazda paniková + KL | jedn. skrytý | - | mechanický zadl. zámek bez vložky | plech | viditelné válcové | ne | ne | ne | - | - | | | | | **121** |

| | | | | | | | | | | | | | | | | | | | | | | | | | |
|---|---|---|---|---|---|---|---|---|---|---|---|---|---|---|---|---|---|---|---|---|---|---|---|---|---|
| **122** | D | 1.01c | - | 2050 | 2630 | - | celoskleněné | ocelová atyp | ne | madlo | 2x podlahový | - | 2x elektromagnetický v nadpraží | plech | pivotové pro sleněné křídlo | ne | ano | ne | ne | - | - | | **2** | **Z5** | **122** |
| **123** | L | 1.11a | EI 30 DP3-SC3 | 900 | 2200 | - | dřevěné plné dýhované | dřevěná rámová | ne | madlo | jedn. skrytý | - | mechanický zadl. zámek bez vložky | elektrický otevírač požární | skryté | ne | ne | ne | - | - | elektronické ovládání v kombinaci s plošinou | | | | **123** |
| **124** | L | 1.12b | - | 900 | 1970 | - | dřevěné plné dýhované | dřevěná rámová | ne | madlo | jedn. skrytý | - | mechanický zadl. zámek bez vložky | elektrický otevírač | skryté | ne | ne | ne | - | - | elektronické ovládání v kombinaci s plošinou | | | | **124** |
| **125** | P | 1.12b | EI 30 DP3-SC3 | 900 | 1970 | - | dřevěné plné dýhované | dřevěná rámová | ne | KL - KO | jedn. skrytý | - | mechanický zadl. zámek bez vložky | plech | skryté | ne | ne | ne | - | - | - | | **1** | | **125** |
| **126** | D | 1.11b | - | 1650 | 2200 | - | dřevěné plné dýhované | dřevěná rámová | ne | hrazda paniková 2x + klika | 2x kolejničkový s elektronickým podržením křídla v otevřené poloze | ano | mechanický zadl. zámek s cylindrickou vložkou, s panikovou funkcí | plech | skryté | ne | ano | ne | ne | - | - | | **2** | | **126** |
| **127** | Š | 1.02e | - | 700 | 2200 | - | dřevěné plné dýhované | dřevěná posuvky + pouzdro | ne | madlo posuvky | ne | - | mechanický zadl. zámek s cylind. Vložkou pro posuvné křídlo | plech | posuvky | - | - | ne | - | - | pouzdro pro zazdění součástí dodávky | | **1** | | **127** |
| **128** | P | 1.02a | EW 30 DP3-C2 | 1100 | 1970 | - | ocelové | ocelová atyp | ne | plech - lítačky | jedn. skrytý | - | mechanický zadl. zámek bez vložky | - | skryté | ne | ne | ne | - | - | v posuvné požární stěně | otevření dveří EPS | | s válečkovou střelkou | **128** |
| **129a** | L | 1.02b | - | 1100 | 2200 | - | dřevěné plné dýhované | dřevěná rámová | ne | bez kliky | ne | - | systém bezúchytkového otevírání | - | skryté | ne | ne | ne | - | - | pružina odtlačí odjištěné křídlo | | | | **129a** |
| **129b** | L | 1.02b | EW 15 DP3 | 1000 | 1970 | - | dřevěné plné lakované | ocelová jednofalcová | ano | KL - KL | ne | - | elektromechanický | plech | viditelné válcové | ano | ne | ne | - | - | | | | **Z1** | **129b** |
| **130** | Š | 1.02d | - | 700 | 2200 | - | dřevěné plné dýhované | dřevěná posuvky + pouzdro | ne | madlo posuvky | ne | - | mechanický zadl. zámek s cylind. Vložkou pro posuvné křídlo | plech | posuvky | - | - | ne | - | - | pouzdro pro zazdění součástí dodávky | | **1** | | **130** |
| **131** | Š | 1.02g | - | 700 | 2200 | - | dřevěné plné dýhované | dřevěná posuvky + pouzdro | ne | madlo posuvky | ne | - | mechanický zadl. zámek s cylind. Vložkou pro posuvné křídlo | plech | posuvky | - | - | ne | - | - | pouzdro pro zazdění součástí dodávky | | | | **131** |
| **132** | Š | 1.02g | - | 700 | 2200 | - | dřevěné plné dýhované | dřevěná posuvky + pouzdro | ne | madlo posuvky | ne | - | mechanický zadl. zámek s cylind. Vložkou pro posuvné křídlo | plech | posuvky | - | - | ne | - | - | pouzdro pro zazdění součástí dodávky | | **1** | | **132** |
| **133** | L | 1.02a | EW 30 DP3-C2 | 1100 | 1970 | - | ocelové | ocelová atyp | ne | plech - lítačky | jedn. skrytý | - | mechanický zadl. zámek bez vložky | - | skryté | ne | ne | ne | - | - | v posuvné požární stěně | otevření dveří EPS | | s válečkovou střelkou | **133** |
| **134a** | P | 1.02c | - | 1100 | 2200 | - | dřevěné plné dýhované | dřevěná rámová | ne | bez kliky | ne | - | systém bezúchytkového otevírání | - | skryté | ne | ne | ne | - | - | pružina odtlačí odjištěné křídlo | | | | **134a** |
| **134b** | P | 1.02c | EW 30 DP3 | 1000 | 1970 | - | dřevěné plné lakované | ocelová jednofalcová | ano | KL - KL | ne | - | elektromechanický | plech | viditelné válcové | ano | ne | ne | - | - | | | | **Z1** | **134b** |
| **135** | P | 1.01d | - | 800 | 2200 | - | dřevěné plné dýhované | dřevěná rámová | ano | KL - KL | jedn. skrytý | - | elektromechanický | plech | skryté | ne | ne | ne | - | - | | | **1** | **Z1** | **135** |
| **136** | L | 1.13 | EW 30 DP3-C2 | 800 | 2200 | - | dřevěné plné dýhované | dřevěná rámová | ano | KL - KL | jedn. skrytý | - | elektromechanický | plech | skryté | ne | ano | ne | - | - | | | **1** | **Z1** | **136** |
| **137** | P | 1.14a | - | 800 | 2200 | - | dřevěné plné lakované | ocelová jednofalcová | ano | KL - KL | jednoduchý, kolejničkový | - | elektromechanický | plech | viditelné válcové | ne | ne | ne | - | 0,028 | | | **1** | **Z1** | **137** |
| **138** | P | 1.14b | - | 700 | 1970 | - | ocelové bezpečnostní | ocelová bezpečnostní | ano | KL - KL | ne | - | elektromechanický | plech | viditelné válcové | ne | ne | ne | - | - | bezpečnostní dveře třídy RC4 dle ČSN EN 1627 | | | **Z4** | **138** |
| **139** | P | 1.15 | - | 800 | 2200 | - | dřevěné plné lakované | ocelová jednofalcová | ano | KL - KL | jednoduchý, kolejničkový | - | elektromechanický | plech | viditelné válcové | ne | ne | ne | - | 0,083 | | | **1** | **Z1** | **139** |
| **140** | P | 1.18 | EI 30 DP3-SC3 | 800 | 2200 | - | dřevěné plné lakované | ocelová jednofalcová | ano | KL - KL | jedn. skrytý | - | elektromechanický | plech | viditelné válcové | ne | ne | padací lišta | - | - | | | | **Z1** | **140** |
| **141** | P | 1.18a | EI 30 DP3-SC3 | 900 | 2200 | - | dřevěné plné lakované | ocelová jednofalcová | ano | KL - KL | jedn. skrytý | - | elektromechanický | plech | viditelné válcové | ne | ne | padací lišta | - | - | | | **1** | **Z1** | **141** |
| **142** | P | 1.16a | - | 700 | 2200 | - | dřevěné plné lakované | ocelová jednofalcová | ne | KL - KL | ne | - | WC mechanický zadl. Zámek | plech | viditelné válcové | ne | ano | ne | - | 0,044 | | | | | **142** |
| **143** | P | 1.16b | - | 600 | 2200 | - | dřevěné plné lakované | ocelová jednofalcová | ne | KL - KL | ne | - | WC mechanický zadl. Zámek | plech | viditelné válcové | ne | ano | ne | - | 0,028 | | | | | **143** |
| **144** | P | 1.17a | - | 700 | 2200 | - | dřevěné plné lakované | ocelová jednofalcová | ne | KL - KL | ne | - | WC mechanický zadl. Zámek | plech | viditelné válcové | ne | ano | ne | - | 0,044 | | | | | **144** |
| **145** | L | 1.17b | - | 600 | 2200 | - | dřevěné plné lakované | ocelová jednofalcová | ne | KL - KL | ne | - | WC mechanický zadl. Zámek | plech | viditelné válcové | ne | ano | ne | - | 0,028 | | | | | **145** |
| **146** | L | 1.24b | EW 45 DP2-C2 | 900 | 2200 | - | ocelové | ocelová jednofalcová | ano | KL - KL | jednoduchý, kolejničkový | - | elektromechanický | plech | viditelné válcové | ne | ano | padací lišta | - | - | tepelně izolační | | **1** | **Z6** | **146** |
| **147** | D | 1.27 | EW 60 DP1-C2 | 2000 | 2200 | S Rw+C≥40dB | ocelové bezpečnostní | ocelová bezpečnostní | ano | KL - KL | 2x kolejničkový s elektronickým podržením křídla v otevřené poloze | ano | elektromechanický | plech | viditelné válcové | ne | ne | padací lišta | páková rozvora | - | tepelně izolační | tlačítko pro uvolnění blokace samozavíračů | | **Z4** | **147** |

| | | | | | | | | | | | | | | | | | | | | | | | | | |
|---|---|---|---|---|---|---|---|---|---|---|---|---|---|---|---|---|---|---|---|---|---|---|---|---|---|
| **148** | D | 1.28 | EW 60 DP1-C2 | 2000 | 2200 | - | ocelové bezpečnostní | ocelová bezpečnostní | ne | KL - KL | 2x kolejničkový s elektronickým podržením křídla v otevřené poloze | ano | mechanický zadl. zámek bez vložky | plech | viditelné válcové | ne | ne | padací lišta | páková rozvora | - | | tlačítko pro uvolnění blokace samozavíračů | | | **148** |
| **149** | D | 1.28 | EW 45 DP2-C2 | 2000 | 2200 | S Rw+C≥40dB | ocelové bezpečnostní | ocelová bezpečnostní | ano | KL - KL | 2x kolejničkový s elektronickým podržením křídla v otevřené poloze | ano | elektromechanický | plech | viditelné válcové | ne | ne | ne | páková rozvora | - | tepelně izolační | tlačítko pro uvolnění blokace samozavíračů | | **Z4** | **149** |
| **151** | P | 1.29 | EW 45 DP2-C2 | 1000 | 2200 | - | ocelové | ocelová jednofalcová | ano | KL - KL | kolejničkový s elektronickým podržením křídla v otevřené poloze | - | elektromechanický | plech | viditelné válcové | ne | ne | ne | - | - | tepelně izolační | tlačítko pro uvolnění blokace samozavíračů | **1** | **Z6** | **151** |
| **152** | P | 1.30c | EW 45 DP2 | 900 | 2200 | A Rw+C≥35dB | dřevěné plné lakované | ocelová jednofalcová | ano | KL - KL | ne | - | elektromechanický | plech | viditelné válcové | ne | ne | ne | - | - | | | | **Z1** | **152** |
| **153** | P | 1.30b | - | 700 | 1970 | - | dřevěné plné lakované | ocelová jednofalcová | ne | KL - KL | ne | - | WC mechanický zadl. Zámek | plech | viditelné válcové | ne | ano | ne | - | 0,083 | | | | | **153** |
| **154** | L | 1.30a | - | 800 | 1970 | - | dřevěné plné lakované | ocelová jednofalcová | ano | KL - KL | ne | - | elektromechanický | plech | viditelné válcové | ne | ano | ne | - | - | | | **1** | **Z1** | **154** |
| **155** | P | 1.29 | EI 30 DP3-SC3 | 1000 | 1970 | - | dřevěné plné dýhované | dřevěná rámová | ano | KL - KL | jedn. skrytý | - | elektromechanický | plech | skryté | ne | ano | ne | - | - | | | **1** | **Z1** | **155** |
| **156** | P | 1.32b | - | 800 | 2200 | - | dřevěné plné dýhované | dřevěná rámová | ne | KL - KL | ne | - | mechanický zadl. zámek bez vložky | plech | skryté | ne | ano | ne | - | 0,083 | | | | | **156** |
| **157** | L | 1.32c | - | 800 | 2200 | - | dřevěné plné dýhované | dřevěná rámová | ne | KL - KL | skrytý, se zpožďovačem zavírání pro WC inv. | - | WC mechanický zadl. Zámek | plech | skryté | ne | ano | ne | - | 0,044 | vodorovné hendikep madlo | | | | **157** |
| **158** | Š | 1.32d | - | 800 | 2200 | - | dřevěné plné dýhované | dřevěná posuvky + pouzdro | ne | madlo posuvky | ne | - | bez zámku | plech | posuvky | ne | - | ne | - | - | pouzdro pro zazdění součástí dodávky | | | | **158** |
| **159** | P | 1.32a | - | 800 | 2200 | - | dřevěné plné dýhované | dřevěná rámová | ne | KL - KL | skrytý, se zpožďovačem zavírání pro WC inv. | - | mechanický zadl. zámek bez vložky | plech | skryté | ne | ano | ne | - | - | | | | | **159** |
| **160** | Š | 1.32d | - | 800 | 2200 | - | dřevěné plné dýhované | dřevěná posuvky + pouzdro | ne | madlo posuvky | ne | - | bez zámku | plech | posuvky | ne | - | ne | - | - | | | | | **160** |
| **161** | P | 1.31a | - | 800 | 2200 | - | dřevěné plné dýhované | dřevěná rámová | ne | KL - KL | skrytý, se zpožďovačem zavírání pro WC inv. | - | mechanický zadl. zámek bez vložky | plech | skryté | ne | ano | ne | - | - | | | | | **161** |
| **162** | L | 1.31d | - | 800 | 2200 | - | dřevěné plné dýhované | dřevěná rámová | ne | KL - KL | skrytý, se zpožďovačem zavírání pro WC inv. | - | mechanický zadl. zámek bez vložky | plech | skryté | ne | ano | ne | - | 0,111 | | | | | **162** |
| **163** | P | 1.31c | - | 800 | 2200 | - | dřevěné plné dýhované | dřevěná rámová | ne | KL - KL | skrytý, se zpožďovačem zavírání pro WC inv. | - | WC mechanický zadl. Zámek | plech | skryté | ne | ano | ne | - | 0,044 | vodorovné hendikep madlo | | | | **163** |
| **164** | P | 1.31b | - | 800 | 2200 | - | dřevěné plné dýhované | dřevěná rámová | ano | KL - KL | ne | - | elektromechanický | plech | skryté | ne | ne | ne | - | 0,028 | | | | **Z1** | **164** |
| **165** | D | 1.33 | EI 30 DP3-SC3 | 1600 | 2200 | - | dřevěné plné dýhované | dřevěná rámová | ano | hrazda paniková 2x + klika | dvojitý, kolejničkový na straně pantů | ano | elektromechanický | plech | posuvky | ne | - | padací lišta | zadlabaná rozvora ovládaná panikovou hrazdou | - | | | **2** | **Z8** | **165** |
| **166** | D + S | 1.33 | - | 1600 | 2200 | - | hliníkové prosklené | hliníková | ne | KL - KL | dvojitý skrytý | ne | mechanický zadl. zámek bez vložky | plech | skryté | ne | ano | ne | elektricky odjistitelná | - | otevření dveří EPS | včetně bočních světlíků | | | **166** |
| **167** | P | 1.34 | EI 30 DP3-SC3 | 900 | 2200 | - | dřevěné plné dýhované | dřevěná rámová | ano | KL - KL | jedn. skrytý | - | elektromechanický | plech | skryté | ne | ne | padací lišta | - | - | | | | **Z1** | **167** |
| **168** | P | 1.35 | - | 900 | 1970 | - | dřevěné plné lakované | ocelová jednofalcová | ne | KL - KL | ne | - | mechanický zadl. zámek bez vložky | plech | viditelné válcové | ne | ne | ne | - | 0,028 | | | | | **168** |
| **169** | P | S3 | - | 900 | 1970 | - | dřevěné plné lakované | ocelová jednofalcová | ne | KL - KL | ne | - | mechanický zadl. zámek bez vložky | plech | viditelné válcové | ne | ne | ne | - | - | | | | | **169** |
| **170** | L | 1.31b | EW 30 DP3 | 800 | 1970 | - | ocelové | ocelová jednofalcová | ne | KL - KL | ne | - | mechanický zadl. zámek bez vložky | plech | viditelné válcové | ne | ne | ne | - | - | | | | | **170** |
| **170b** | L | N1.08 | - | 1000 | 2200 | - | ocelové | ocelová jednofalcová | ano | KL - KL | ne | - | elektromechanický | plech | viditelné válcové | ne | ne | ne | - | - | | zapojení do systému dle pokynu investora | **1** | **Z1** | **170b** |
| **171** | L | 1.36 | - | 1100 | 2225 | - | dřevěné plné dýhované | dřevěná rámová | ano | hrazda paniková + KL | jedn. skrytý | - | elektromechanický | plech | skryté | ne | ano | ne | - | - | | | **1** | **Z1** | **171** |
| **172** | Š | 1.26 | - | 2500 | 2200 | - | ocelové | ocelový pojezd - posuvky na stěně | ano | madlo posuvky | ne | - | Hákový zámek pro posuvné dveře | EL. OTVÍRAČ PRO POSUV. DVEŘE | posuvky | ne | ne | ne | - | - | | | | **Z7** | **172** |

| | | | | | | | | | | | | | | | | | | | | | | | | |
|---|---|---|---|---|---|---|---|---|---|---|---|---|---|---|---|---|---|---|---|---|---|---|---|---|
| **173** | P | 1.25 | EW 45 DP1 | 900 | 2200 | - | ocelové | ocelová jednofalcová | ne | KL - KL | ne | - | mechanický zadl. zámek bez vložky | plech | viditelné válcové | ano | ano | ne | - | - | | | | | **173** |
| **174** | P | 1.24b | EW 45 DP1 | 940 | 2205 | - | ocelové | ocelová atyp | ano | KL - KL | jedn. skrytý | - | elektromechanický | plech | viditelné válcové | ne | ne | ne | - | - | součástí sekčních vrat | | | **Z1** | **174** |
| **175** | Š 2x | 1.23b | - | 800 | 2200 | - | dřevěné plné dýhované | dřevěná posuvky + pouzdro | ne | madlo posuvky | ne | pro dvoukřídlé posuvky | bez zámku | - | posuvky | - | - | ne | - | - | posuvky dvoukřídlé | pouzdro pro zazdění součástí dodávky | | | **175** |
| **176** | P | 1.23b | - | 800 | 2200 | - | dřevěné plné dýhované | dřevěná rámová | ano | KL - KL | ne | - | elektromechanický | plech | skryté | ne | ne | padací lišta | - | 0,028 | | | **1** | **Z1** | **176** |
| **177** | L | 1.18a | EI 30 DP3-SC3 | 900 | 2200 | - | dřevěné plné dýhované | dřevěná rámová | ano | KL - KL panika | jedn. skrytý | - | elektromechanický | plech | skryté | ne | ne | padací lišta | - | - | | | **1** | **Z1** | **177** |
| **178** | P | 1.20b | - | 900 | 2200 | - | dřevěné plné lakované | ocelová jednofalcová | ne | KL - KL | ne | - | mechanický zadl. zámek bez vložky | plech | viditelné válcové | ne | ne | ne | - | - | | | | | **178** |
| **179** | P | 1.20a | EI 30 DP3-SC3 | 1150 | 2500 | - | dřevěné plné dýhované | dřevěná rámová | ano | KL - KL | jedn. skrytý | - | elektromechanický | plech | skryté | ne | ne | padací lišta | - | - | | | **1** | **Z1** | **179** |
| **180** | D + S | 1.24b | EI 30 DP3-SC3 | 1150 | 2600 | - | hliníkové prosklené | hliníková | ne | KL - KL panika | jedn. skrytý | - | mechanický zadl. zámek bez vložky | plech | skryté | ne | ne | padací lišta | - | - | včetně bočních světlíků | | **1** | | **180** |
| **181** | L | 1.19 | EI 30 DP3-SC3 | 1150 | 2500 | - | dřevěné plné dýhované | dřevěná rámová | ano | hrazda paniková + KL | dvojitý skrytý | - | elektromechanický | plech | skryté | ne | ne | padací lišta | - | - | | | **1** | **Z1** | **181** |

| číslo dveří | otvírání | místnost | požární | šířka | výška | akustika (zvuková neprůzvučnost) | křídlo | zárubeň | přístup na kartu | klika | samozavírač | koordinátor | zámek | protikus | panty | stavěč křídla | dveřní zarážka | práh | zástrč na pas. křídle | větrací mřížka | jiné | Magnetický kontakt | Zámek - požadavky | číslo dveří |
|---|---|---|---|---|---|---|---|---|---|---|---|---|---|---|---|---|---|---|---|---|---|---|---|---|
| **M01** | L | M.06 | EI 30 DP3-SC3 | 700 | 1970 | - | dřevěné plné lakované | ocelová jednofalcová | ano | KL - KL | jednoduchý, kolejničkový | - | elektromechanický | plech | viditelné válcové | ne | ne | ano | - | - | | | **Z1** | **M01** |
| **M02** | L | M.05 | EI 45 DP2-SC3 | 900 | 2200 | A Rw+C≥35dB | dřevěné plné lakované | ocelová jednofalcová | ne | KL - KL | jednoduchý, kolejničkový | - | mechanický zadl. zámek bez vložky | plech | viditelné válcové | ne | ano | padací lišta | - | - | | | | **M02** |
| **M03** | L | M.07b | EI 45 DP2-SC3 | 1100 | 2200 | A Rw+C≥35dB | dřevěné plné lakované | ocelová jednofalcová | ano | KL - KL | jednoduchý, kolejničkový | - | elektromechanický | plech | viditelné válcové | ne | ano | padací lišta | - | - | | **1** | **Z1** | **M03** |
| **M04** | P | M.07a | - | 1100 | 2200 | A Rw+C≥35dB | dřevěné plné lakované | ocelová jednofalcová | ne | KL - KL | ne | - | mechanický zadl. zámek bez vložky | plech | skryté | ne | ano | padací lišta | - | - | | | | **M04** |
| **M05** | D | M.07a | - | 1800 | 1970 | S Rw+C≥40dB | dřevěné plné lakované | ocelová dvoufalcová | ne | KL - KL | ne | - | mechanický zadl. zámek bez vložky | plech | skryté | ne | ano | dvojitá padací lišta | páková rozvora | - | | | | **M05** |
| **M06** | P | M.07c | - | 800 | 1970 | S Rw+C≥40dB | dřevěné plné lakované | ocelová dvoufalcová | ano | KL - KL | ne | - | elektromechanický | plech | viditelné válcové | ne | ano | dvojitá padací lišta | - | - | | **1** | **Z1** | **M06** |
| **M07** | P | M.07d | - | 800 | 1970 | - | dřevěné plné lakované | ocelová jednofalcová | ne | KL - KL | ne | - | WC mechanický zadl. Zámek | plech | viditelné válcové | ne | ano | ne | - | B (0,061) | | | | **M07** |
| **M08** | L | M.07e | - | 700 | 1970 | - | dřevěné plné lakované | ocelová jednofalcová | ne | KL - KL | ne | - | WC mechanický zadl. Zámek | plech | viditelné válcové | - | ano | ne | - | A (0,036) | | | | **M08** |
| **M09** | P | M.07f | - | 700 | 1970 | - | dřevěné plné lakované | ocelová jednofalcová | ne | KL - KL | ne | - | WC mechanický zadl. Zámek | plech | viditelné válcové | ne | ano | ne | - | A (0,036) | | | | **M09** |
| **M11** | P | M.04a | EI 30 DP3-SC3 | 1100 | 2200 | - | dřevěné plné lakované | dřevěná rámová | ne | KL - KL | jednoduchý, kolejničkový | - | mechanický zadl. zámek bez vložky | plech | skryté | ne | ano | padací lišta | - | - | | | **Z1** | **M11** |
| **M12** | L | M.04e | EW 30 DP3 | 900 | 1970 | - | dřevěné plné lakované | ocelová jednofalcová | ano | KL - KL | ne | - | elektromechanický | plech | viditelné válcové | ne | ano | padací lišta | - | - | | | **Z1** | **M12** |
| **M13** | P | M.04b | - | 1100 | 1970 | - | dřevěné plné lakované | ocelová jednofalcová | ano | KL - KL | ne | - | elektromechanický | plech | viditelné válcové | ne | ano | ne | - | - | | | | **M13** |
| **M15** | L | M.04d | EW 30 DP3 | 1100 | 1970 | - | dřevěné plné lakované | ocelová jednofalcová | ne | KL - KL | ne | - | mechanický zadl. zámek bez vložky | plech | viditelné válcové | ne | ano | padací lišta | - | - | | | **Z1** | **M15** |

| číslo dveří | otvírání | místnost | požární | šířka | výška | akustika (zvuková neprůzvučnost) | křídlo | zárubeň | přístup na kartu | klika | samozavírač | koordinátor | zámek | protikus | panty | stavěč křídla | dveřní zarážka | práh | zástrč na pas. křídle | větrací mřížka | jiné | jiné 2 | jiné 3 | | Magnetický kontakt | Zámek - požadavky | číslo dveří |
|---|---|---|---|---|---|---|---|---|---|---|---|---|---|---|---|---|---|---|---|---|---|---|---|---|---|---|---|
| **201** | Š | 2.04b | - | 800 | 2200 | - | hliníkové prosklené | ocelová posuvky + pouzdro | ne | madlo posuvky | ne | - | bez zámku | - | posuvky | - | - | ne | - | - | | pouzdro pro zazdění součástí dodávky | | | | | **201** |
| **202** | P | 2.04c | - | 800 | 2200 | - | dřevěné plné dýhované | dřevěná | ne | KL - KL | skrytý, se zpožďovačem zavírání pro WC inv. | - | WC mechanický zadl. Zámek | plech | skryté | ne | ano | ne | - | A (0,036) | vodorovné hendikep madlo | | | | | | **202** |
| **203** | Š | 2.04a | - | 900 | 2700 | - | hliníkové prosklené | ocelová posuvky + pouzdro | ne | madlo posuvky | ne | - | bez zámku | - | posuvky | - | - | ne | - | - | automatický posuv na fotobuňku | zasouvání do kapsy za obkladem | | | | | **203** |
| **204** | Š | 2.03.a | - | 900 | 2700 | - | hliníkové prosklené | ocelová posuvky + pouzdro | ne | madlo posuvky | ne | - | bez zámku | - | posuvky | - | - | ne | - | - | automatický posuv na fotobuňku | zasouvání do kapsy za obkladem | | | | | **204** |
| **205** | P | 2.03b | - | 800 | 2200 | - | dřevěné plné dýhované | dřevěná | ne | KL - KL | skrytý, se zpožďovačem zavírání pro WC inv. | - | WC mechanický zadl. Zámek | plech | skryté | ne | ano | ne | - | A (0,036) | vodorovné hendikep madlo | | | | | | **205** |
| **206** | Š | 2.03c | - | 800 | 2200 | - | hliníkové prosklené | ocelová posuvky + pouzdro | ne | madlo posuvky | ne | - | bez zámku | - | posuvky | - | - | ne | - | - | | pouzdro pro zazdění součástí dodávky | | | | | **206** |
| **206a** | Š | 2.01b | - | 1600 | 2700 | - | hliníkové prosklené | ocelová posuvky + pouzdro | ne | madlo posuvky | ne | - | bez zámku | - | posuvky | - | - | ne | - | - | automatický posuv na fotobuňku | zasouvání do kapsy za obkladem | | | | | **206a** |
| **207** | P | 2.02 | EI 30 DP3-SC3 | 1100 | 2200 | - | dřevěné s okýnkem dýhované | dřevěná | ne | hrazda paniková + KL | kolejničkový s elektronickým podržením křídla v otevřené poloze | - | mechanický zadl. zámek bez vložky | plech | skryté | ne | ano | padací lišta | - | - | elektronické dálkové odemčení / zamčení dle režimu | tlačítko pro uvolnění blokace samozavíračů | | | **1** | | **207** |
| **208** | D | 2.06 | EI 30 DP3-SC4 | 1650 | 2200 | - | dřevěné s okýnkem dýhované | dřevěná | ne | hrazda paniková 2x + klika | 2x kolejničkový s elektronickým podržením křídla v otevřené poloze | ano | mechanický zadl. zámek bez vložky | plech | skryté | | ano | padací lišta | zadlabaná rozvora ovládaná panikovou hrazdou | - | elektronické dálkové odemčení / zamčení dle režimu | tlačítko pro uvolnění blokace samozavíračů | | | **2** | | **208** |
| **209** | L | 2.01d | - | 700 | 2000 | - | dřevěné plné dýhované | dřevěná | ne | bez kliky | ne | - | systém bezúchytkového otevírání se zámkem | plech | skryté | ne | ne | ne | - | A (0,036) | pružina odtlačí odjištěné křídlo | v líci s obkladem místnosti | | | | | **209** |
| **210** | D | 2.07b | EW 30 DP3-SC3 | 1600 | 2200 | C Rw+C≥30dB | dřevěné s okýnkem dýhované | dřevěná | ano | hrazda paniková 2x + klika | 2x kolejničkový s elektronickým podržením křídla v otevřené poloze | ano | elektromechanický | plech | skryté | ne | ano | padací lišta | zadlabaná rozvora ovládaná panikovou hrazdou | - | elektronické dálkové odemčení / zamčení dle režimu | tlačítko pro uvolnění blokace samozavíračů | obklad dveří laťováním a plechem | | **2** | **Z8** | **210** |
| **211** | D | 2.07b | EW 30 DP3-SC3 | 1600 | 2200 | C Rw+C≥30dB | dřevěné s okýnkem dýhované | dřevěná | ano | hrazda paniková 2x + klika | 2x kolejničkový s elektronickým podržením křídla v otevřené poloze | ano | elektromechanický | plech | skryté | ne | ano | padací lišta | zadlabaná rozvora ovládaná panikovou hrazdou | - | elektronické dálkové odemčení / zamčení dle režimu | tlačítko pro uvolnění blokace samozavíračů | obklad dveří laťováním a plechem | | **2** | **Z8** | **211** |
| **212** | P | 2.07b | - | 1100 | 2350 | B Rw+C≥30dB | dřevěné s okýnkem dýhované | dřevěná | ano | hrazda paniková + KL | jedn. skrytý | - | ELEKTROMOTORICKÝ | plech | skryté | ne | ano | padací lišta | - | - | otevření dveří EPS přivedením napětí 24V | tlačítko pro uvolnění blokace samozavíračů | obklad dveří laťováním a plechem | elektrický otevírač | **1** | **Z3** | **212** |
| **213** | D | 2.07b | - | 1700 | 2350 | C Rw+C≥30dB | dřevěné s okýnkem dýhované | dřevěná | ne | hrazda paniková 2x + svislá madla | 2x kolejničkový s elektronickým podržením křídla v otevřené poloze | ne | bez zámku | - | skryté | ne | ano | padací lišta | ne | - | otevření dveří EPS přivedením napětí 24V | tlačítko pro uvolnění blokace samozavíračů | obklad dveří bronzovým plechem | 2x elektrický otevírač | | | **213** |

| | | | | | | | | | | | | | | | | | | | | | | | | | | | |
|---|---|---|---|---|---|---|---|---|---|---|---|---|---|---|---|---|---|---|---|---|---|---|---|---|---|---|---|
| **214** | P | 2.07d | EW 30 DP3-SC3 | 800 | 2200 | - | dřevěné plné dýhované | dřevěná | ano | KL - KL panika | jedn. skrytý | - | elektromechanický | plech | skryté | ne | ne | padací lišta | - | - | v líci s obkladem místnosti | | | | **1** | **Z1** | **214** |
| **215** | P | 2.07f | - | 700 | 2200 | - | dřevěné plné lakované | ocelová jednofalcová | ne | KL - KL | ne | - | WC mechanický zadl. Zámek | plech | viditelné válcové | ne | ano | ne | - | B (0,061) | | | | | | | **215** |
| **216** | L | 2.07e | - | 700 | 2200 | - | dřevěné plné lakované | ocelová jednofalcová | ne | KL - KL | ne | - | WC mechanický zadl. Zámek | plech | viditelné válcové | ne | ano | ne | - | B (0,061) | | | | | | | **216** |
| **217** | L | 2.07d | EW 30 DP3-SC3 | 800 | 2200 | - | dřevěné plné dýhované | dřevěná | ano | KL - KL panika | jedn. skrytý | - | elektromechanický | plech | skryté | ne | ne | padací lišta | - | - | v líci s obkladem místnosti | | | | **1** | **Z1** | **217** |
| **218** | P | 2.01c | - | 700 | 2000 | - | dřevěné plné dýhované | dřevěná | ne | bez kliky | ne | - | systém bezúchytkového otevírání se zámkem | plech | skryté | ne | ne | ne | - | A (0,036) | pružina odtlačí odjištěné křídlo | v líci s obkladem místnosti | | | | | **218** |
| **219** | D | 2.07a | EW 30 DP3-SC3 | 1650 | 2200 | C Rw+C≥30dB | dřevěné s okýnkem dýhované | dřevěná | ano | hrazda paniková 2x + klika | 2x kolejničkový s elektronickým podržením křídla v otevřené | ano | elektromechanický | plech | skryté | ne | ano | padací lišta | ano | - | elektronické dálkové odemčení / zamčení dle | tlačítko pro uvolnění blokace samozavíračů | obklad dveří laťováním a plechem | | **2** | **Z8** | **219** |
| **220** | D | 2.07a | EW 30 DP3-SC3 | 1650 | 2200 | C Rw+C≥30dB | dřevěné s okýnkem dýhované | dřevěná | ano | hrazda paniková 2x + klika | 2x kolejničkový s elektronickým podržením křídla v otevřené | ano | elektromechanický | plech | skryté | ne | ano | padací lišta | ano | - | elektronické dálkové odemčení / zamčení dle | tlačítko pro uvolnění blokace samozavíračů | obklad dveří laťováním a plechem | | **2** | **Z8** | **220** |
| **221** | L | 2.07a | - | 1100 | 2350 | B Rw+C≥30dB | dřevěné s okýnkem dýhované | dřevěná | ano | hrazda paniková + KL | jedn. skrytý | - | ELEKTROMOTORICKÝ | plech | skryté | ne | ano | padací lišta | - | - | otevření dveří EPS přivedením napětí 24V | tlačítko pro uvolnění blokace samozavíračů | obklad dveří laťováním a plechem | | **1** | **Z3** | **221** |
| **222** | D | 2.07a | - | 1700 | 2350 | C Rw+C≥30dB | dřevěné s okýnkem dýhované | dřevěná | ne | hrazda paniková 2x + svislá madla | 2x kolejničkový s elektronickým podržením křídla v otevřené poloze | ne | bez zámku | - | skryté | ne | ano | padací lišta | ne | - | otevření dveří EPS přivedením napětí 24V | tlačítko pro uvolnění blokace samozavíračů | obklad dveří bronzovým plechem | 2x elektrický otevírač | | | **222** |
| **223** | D | 2.07a | - | 1700 | 2350 | C Rw+C≥30dB | dřevěné s okýnkem dýhované | dřevěná | ne | hrazda paniková 2x + svislá madla | 2x kolejničkový s elektronickým podržením křídla v otevřené poloze | ne | bez zámku | - | skryté | ne | ano | padací lišta | ne | - | otevření dveří EPS přivedením napětí 24V | tlačítko pro uvolnění blokace samozavíračů | | 2x elektrický otevírač | | | **223** |
| **223b** | D | VŠ 5.5 | - | 1540 | 1970 | S2 Rw+C≥45dB | dřevěné plné lakované | dřevěná, s dvojitým falcem po celém obvodu | ne | bez kliky | dvojitý, kolejničkový na straně pantů | ano | bez zámku | - | skryté | ne | ne | - | ne | - | otevření dveří EPS odpojením napětí 24V | | 2x elektrický otevírač | | | | **223b** |
| **223c** | D | VŠ 5.6 | - | 1540 | 1970 | S2 Rw+C≥45dB | dřevěné plné lakované | dřevěná, s dvojitým falcem po celém obvodu | ne | bez kliky | dvojitý, kolejničkový na straně pantů | ano | bez zámku | - | skryté | ne | ne | - | ne | - | otevření dveří EPS odpojením napětí 24V | | 2x elektrický otevírač | | | | **223c** |
| **223d** | D | VŠ 5.7 | - | 1540 | 1970 | S2 Rw+C≥45dB | dřevěné plné lakované | dřevěná, s dvojitým falcem po celém obvodu | ne | bez kliky | dvojitý, kolejničkový na straně pantů | ano | bez zámku | - | skryté | ne | ne | - | ne | - | otevření dveří EPS odpojením napětí 24V | | 2x elektrický otevírač | | | | **223d** |
| **223e** | D | VŠ 5.8 | - | 1540 | 2200 | S2 Rw+C≥45dB | dřevěné plné dýhované | dřevěná, s dvojitým falcem po celém obvodu | ne | bez kliky | dvojitý, kolejničkový na straně pantů | ano | bez zámku | - | skryté | ne | ne | - | ne | - | otevření dveří EPS odpojením napětí 24V | | 2x elektrický otevírač | | | | **223e** |
| **224** | D | 2.09c | EW 90 DP1-SC3 | 1700 | 2200 | - | ocelové | ocelová jednofalcová | ne | KL - KL | 2x kolejničkový s elektronickým podržením křídla v otevřené | ano | mechanický zadl. zámek bez vložky | plech | skryté | ne | ano | padací lišta | paniková deska s rozvorou | - | tlačítko pro uvolnění blokace samozavíračů | | | | | | **224** |
| **225** | L | 2.08a | EW 90 DP1-SC3 | 1100 | 2200 | B Rw+C≥30dB | ocelové s obkladem do sálu | ocelová jednofalcová | ne | KL - KL | kolejničkový s elektronickým podržením křídla v otevřené poloze | - | mechanický zadl. zámek bez vložky | plech | skryté | ne | ano | ano | - | - | tlačítko pro uvolnění blokace samozavíračů | | | | | | **225** |
| **226** | L | 2.12 | EW 90 DP1 | 1100 | 2200 | - | ocelové | ocelová jednofalcová | ano | KL - KL | jednoduchý, kolejničkový | - | elektromechanický | plech | skryté | ne | ano | padací lišta | - | A (0,036) | | | | | | **Z1** | **226** |
| **227** | P | 2.13b | - | 900 | 2200 | B Rw+C≥30dB | dřevěné plné lakované | ocelová jednofalcová | ne | KL - KL panika | jednoduchý, kolejničkový | - | mechanický zadl. zámek bez vložky | plech | skryté | ne | ano | padací lišta | - | - | | | | | | | **227** |

| | | | | | | | | | | | | | | | | | | | | | | | | | | | |
|---|---|---|---|---|---|---|---|---|---|---|---|---|---|---|---|---|---|---|---|---|---|---|---|---|---|---|---|
| **228** | P | 2.13b | EI 90 DP1-SC3 | 900 | 2200 | B Rw+C≥30dB | ocelové, dýhované | ocelová jednofalcová | ano | KL - KL panika | jednoduchý, kolejničkový | - | elektromechanický | plech | skryté | ne | ano | padací lišta | - | - | | | | | **1** | **Z1** | **228** |
| **229** | D | 2.08b | EW 90 DP2-SC3 | 1700 | 1900 | S2 Rw+C≥45dB | ocelové s obkladem do sálu | ocelová dvoufalcová | ne | KL - KL | 2x kolejničkový s elektronickým podržením křídla v otevřené poloze | ano | mechanický zadl. zámek s cylind. vložkou | plech | skryté | ne | ne | dvojitá padací lišta | ano | - | tlačítko pro uvolnění blokace samozavíračů | | | | | | **229** |
| **230** | D | 2.10 | - | 2200 | 2200 | S Rw+C≥40dB | dřevěné plné lakované | ocelová dvoufalcová | ne | KL - KL | ne | ne | mechanický zadl. zámek bez vložky | plech | skryté | ano | ano | dvojitá padací lišta | páková rozvora | A (0,036) | | | | | | | **230** |
| **231** | P | 2.24 | EW 90 DP1 | 800 | 2200 | B Rw+C≥30dB | dřevěné plné lakované | ocelová jednofalcová | ano | KL - KL | jednoduchý, kolejničkový | - | elektromechanický | plech | skryté | ne | ano | padací lišta | - | B (0,061) | | | | | | **Z1** | **231** |
| **232** | L | komora | EI 90 DP1-SC3 | 600 | 1970 | S2 Rw+C≥45dB | ocelové | ocelová dvoufalcová | ne | bez kliky | ne | - | mechanický zadl. zámek s cylind. vložkou | plech | skryté | ne | ne | ano | - | - | kouřotěsnost S200 | | | | | | **232** |
| **233** | P | 2.28a | EI 90 DP1-SC3 | 1000 | 2200 | B Rw+C≥30dB | ocelové | ocelová jednofalcová | ano | KL - KL panika | jednoduchý, kolejničkový | - | elektromechanický | plech | skryté | ne | ano | dvojitá padací lišta | - | - | | | | | **1** | **Z1** | **233** |
| **234** | L | 2.28b | - | 1000 | 2200 | B Rw+C≥30dB | dřevěné plné lakované | ocelová jednofalcová | ne | KL - KL panika | jednoduchý, kolejničkový | - | mechanický zadl. zámek bez vložky | plech | skryté | ne | ano | padací lišta | - | - | | | | | | | **234** |
| **235** | P | 2.11 | - | 800 | 2200 | B Rw+C≥30dB | dřevěné plné lakované | ocelová jednofalcová | ano | KL - KL | ne | - | elektromechanický | plech | skryté | ne | ano | padací lišta | - | A (0,036) | | | | | **1** | **Z1** | **235** |
| **236** | P | 2.08a | EW 90 DP1-SC3 | 1100 | 2200 | B Rw+C≥30dB | ocelové s obkladem do sálu | ocelová jednofalcová | ne | KL - KL | kolejničkový s elektronickým podržením křídla v otevřené poloze | - | mechanický zadl. zámek bez vložky | plech | skryté | ne | ano | ano | - | - | tlačítko pro uvolnění blokace samozavíračů | obklad dveří dle obkladu sálu | | | | | **236** |
| **237** | D | 2.09b | EW 90 DP1-SC3 | 1700 | 2200 | - | ocelové | ocelová jednofalcová | ne | KL - KL | 2x kolejničkový s elektronickým podržením křídla v otevřené poloze | ano | mechanický zadl. zámek bez vložky | plech | skryté | ne | ano | padací lišta | paniková deska s rozvorou | - | tlačítko pro uvolnění blokace samozavíračů | | | | | | **237** |
| **238** | D | 2.09b | - | 1700 | 2350 | C Rw+C≥30dB | dřevěné s okýnkem dýhované | dřevěná | ne | hrazda paniková 2x + svislá madla | 2x kolejničkový s elektronickým podržením křídla v otevřené poloze | ne | bez zámku | - | skryté | ne | ano | padací lišta | ne | - | otevření dveří EPS přivedením napětí 24V | tlačítko pro uvolnění blokace samozavíračů | | | | | **238** |
| **239** | D | 2.09b | - | 1700 | 2350 | S Rw+C≥40dB | dřev. plné dýhované součást obkladu sálu | dřevěná, s dvojitým falcem po celém obvodu | ne | bez kliky | dvojitý skrytý | ano | bez zámku | - | skryté | ne | ne | - | ne | - | otevření dveří EPS odpojením napětí 24V | obklad dveří dle obkladu sálu | 2x elektrický otevírač | | | | **239** |
| **239a** | D | VŠ 5.1 | - | 1540 | 2400 | S2 Rw+C≥45dB | dřevěné plné lakované | dřevěná, s dvojitým falcem po celém obvodu | ne | bez kliky | dvojitý, kolejničkový na straně pantů | ano | bez zámku | - | skryté | ne | ne | - | ne | - | otevření dveří EPS odpojením napětí 24V | | 2x elektrický otevírač | | | | **239a** |
| **239b** | D | VŠ 5.2 | - | 1540 | 2400 | S2 Rw+C≥45dB | dřevěné plné lakované | dřevěná, s dvojitým falcem po celém obvodu | ne | bez kliky | dvojitý, kolejničkový na straně pantů | ano | bez zámku | - | skryté | ne | ne | - | ne | - | otevření dveří EPS odpojením napětí 24V | | 2x elektrický otevírač | | | | **239b** |
| **239c** | D | VŠ 5.3 | - | 1540 | 2400 | S2 Rw+C≥45dB | dřevěné plné lakované | dřevěná, s dvojitým falcem po celém obvodu | ne | bez kliky | dvojitý, kolejničkový na straně pantů | ano | bez zámku | - | skryté | ne | ne | - | ne | - | otevření dveří EPS odpojením napětí 24V | | 2x elektrický otevírač | | | | **239c** |
| **239d** | D | VŠ 5.4 | - | 1540 | 2690 | S2 Rw+C≥45dB | dřevěné plné dýhované | dřevěná, s dvojitým falcem po celém obvodu | ne | bez kliky | dvojitý, kolejničkový na straně pantů | ano | bez zámku | - | skryté | ne | ne | - | ne | - | otevření dveří EPS odpojením napětí 24V | | 2x elektrický otevírač | | | | **239d** |
| **240** | L | 2.27 | - | 800 | 2200 | - | dřevěné plné dýhované | dřevěná | ano | KL - KL | ne | - | elektromechanický | plech | skryté | ne | ano | ne | - | A (0,036) | v líci s obkladem místnosti | | | | | **Z1** | **240** |
| **241** | Š | 2.26 | - | 800 | 2200 | - | dřevěné plné dýhované | dřevěná posuvky + pouzdro | ne | madlo posuvky | ne | - | ne | - | posuvky | ne | - | ne | - | B (0,061) | větrací mřížka v křídle | pouzdro pro zazdění součástí dodávky | | | | | **241** |
| **242** | P | 2.23c | - | 700 | 2200 | - | dřevěné plné lakované | ocelová jednofalcová | ne | KL - KL | ne | - | WC mechanický zadl. Zámek | plech | viditelné válcové | ne | ano | ne | - | A (0,036) | | | | | | | **242** |

| | | | | | | | | | | | | | | | | | | | | | | | | | | | |
|---|---|---|---|---|---|---|---|---|---|---|---|---|---|---|---|---|---|---|---|---|---|---|---|---|---|---|---|
| **243** | P | 2.19b | - | 800 | 2200 | - | dřevěné plné dýhované | dřevěná | ano | KL - KL | ne | - | elektromechanický | plech | skryté | ne | ano | ne | - | - | | | | | **1** | **Z1** | **243** |
| **244** | P | 2.23a | - | 900 | 2200 | - | dřevěné plné dýhované | dřevěná | ne | KL - KL panika | ne | - | mechanický zadl. zámek bez vložky | plech | skryté | ne | ano | ne | - | - | | | | | | | **244** |
| **245** | P | 2.25 | EW 30 DP3 | 800 | 2200 | - | dřevěné plné lakované | ocelová jednofalcová | ano | KL - KL | ne | - | elektromechanický | plech | skryté | ne | ne | padací lišta | - | - | | | | | | **Z1** | **245** |
| **246** | P | 2.23b | - | 800 | 2200 | - | dřevěné plné lakované | ocelová jednofalcová | ne | KL - KL | ne | - | WC mechanický zadl. Zámek | plech | viditelné válcové | ne | ano | ne | - | A (0,036) | | | | | | | **246** |
| **247** | L | 2.28a | EI 30 DP3-SC3 | 900 | 2200 | - | dřevěné plné lakované | ocelová jednofalcová | ano | KL - KL panika | jednoduchý, kolejničkový | - | elektromechanický | plech | skryté | ne | ano | ne | - | - | | | | | **1** | **Z1** | **247** |
| **248** | L | 2.20 | EW 30 DP3-C2 | 1100 | 2200 | B Rw+C≥30dB | dřevěné plné dýhované | dřevěná | ne | KL - KL panika | jedn. skrytý | - | mechanický zadl. zámek bez vložky | plech | skryté | ne | ano | padací lišta | - | - | | | | | | | **248** |
| **249** | P | 2.29a | - | 800 | 2200 | A Rw+C≥35dB | dřevěné plné dýhované | ocelová jednofalcová | ano | KL - KL | ne | - | elektromechanický | plech | skryté | ne | ano | ano | - | - | | | | | **1** | **Z1** | **249** |
| **250** | L | 2.29b | - | 700 | 2200 | - | dřevěné plné dýhované | ocelová jednofalcová | ne | KL - KL | ne | - | WC mechanický zadl. Zámek | plech | viditelné válcové | ne | ne | ne | - | B (0,061) | | | | | | | **250** |
| **251** | L | 2.29c | - | 800 | 2200 | A Rw+C≥35dB | dřevěné plné dýhované | ocelová jednofalcová | ne | KL - KL | ne | - | mechanický zadl. zámek bez vložky | plech | skryté | ne | ano | ano | - | - | | | | | | | **251** |
| **252** | D | 2.20 | - | 1700 | 2200 | B Rw+C≥30dB | dřevěné plné dýhované | ocelová jednofalcová | ne | KL - KL | 2x kolejničkový s elektronickým podržením křídla v otevřené poloze | ano | mechanický zadl. zámek bez vložky | plech | skryté | ne | ano | padací lišta | páková rozvora | - | tlačítko pro uvolnění blokace samozavíračů | | | | | | **252** |
| **253** | L | 2.21a | - | 800 | 2200 | S Rw+C≥40dB | dřevěné plné dýhované | ocelová dvoufalcová | ne | KL - KL | jedn. skrytý | - | mechanický zadl. zámek bez vložky | plech | skryté | ne | ano | dvojitá padací lišta | - | B (0,061) | | | | | | | **253** |
| **254** | P | 2.22a | - | 800 | 2200 | S Rw+C≥40dB | dřevěné plné dýhované | ocelová dvoufalcová | ne | KL - KL | jedn. skrytý | - | mechanický zadl. zámek bez vložky | plech | skryté | ne | ano | padací lišta | - | B (0,061) | | | | | | | **254** |
| **255** | D | 2.20 | EW 90 DP1-C2 | 1700 | 2200 | B Rw+C≥30dB | ocelové, dýhované | ocelová jednofalcová | ano | KL - KL | 2x kolejničkový s elektronickým podržením křídla v otevřené poloze | ano | elektromechanický | plech | skryté | 2x elektromagnet na EPS + odpínač | ano | padací lišta | páková rozvora | - | tlačítko pro uvolnění blokace samozavíračů | | | | **2** | **Z1** | **255** |
| **256** | P | 2.22b | - | 800 | 2200 | - | dřevěné plné dýhované | ocelová jednofalcová | ne | KL - KL | ne | - | mechanický zadl. zámek bez vložky | plech | skryté | ne | ano | ne | - | B (0,061) | | | | | | | **256** |
| **257** | L | 2.21b | - | 800 | 2200 | - | dřevěné plné dýhované | ocelová jednofalcová | ne | KL - KL | ne | - | mechanický zadl. zámek bez vložky | plech | skryté | ne | ano | ne | - | B (0,061) | | | | | | | **257** |
| **258** | L | 2.18a | - | 800 | 2200 | A Rw+C≥35dB | dřevěné plné dýhované | ocelová jednofalcová | ano | KL - KL | ne | - | elektromechanický | plech | skryté | ne | ano | ano | - | - | | | | | **1** | **Z1** | **258** |
| **259** | P | 2.18b | - | 700 | 2200 | - | dřevěné plné dýhované | ocelová jednofalcová | ne | KL - KL | ne | - | WC mechanický zadl. Zámek | plech | viditelné válcové | ne | ne | ne | - | B (0,061) | | | | | | | **259** |
| **260** | P | 2.18c | - | 800 | 2200 | A Rw+C≥35dB | dřevěné plné dýhované | ocelová jednofalcová | ne | KL - KL | ne | - | mechanický zadl. zámek bez vložky | plech | skryté | ne | ano | ano | - | - | | | | | | | **260** |
| **261** | P | 2.17a | - | 800 | 2200 | A Rw+C≥35dB | dřevěné plné dýhované | ocelová jednofalcová | ano | KL - KL | ne | - | elektromechanický | plech | skryté | ne | ano | ano | - | - | | | | | **1** | **Z1** | **261** |
| **262** | P | 2.17c | - | 700 | 2200 | - | dřevěné plné dýhované | ocelová jednofalcová | ne | KL - KL | ne | - | WC mechanický zadl. Zámek | plech | viditelné válcové | ne | ne | ne | - | B (0,061) | | | | | | | **262** |
| **263** | L | 2.17b | - | 800 | 2200 | A Rw+C≥35dB | dřevěné plné dýhované | ocelová jednofalcová | ne | KL - KL | ne | - | mechanický zadl. zámek bez vložky | plech | skryté | ne | ano | ano | - | - | | | | | | | **263** |
| **264** | P | 2.14 | EI 30 DP3-SC3 | 900 | 2200 | A Rw+C≥35dB | dřevěné plné dýhované | ocelová jednofalcová | ano | KL - KL panika | jedn. skrytý | - | elektromechanický | plech | skryté | st | ano | ano | - | - | | | | | **1** | **Z1** | **264** |
| **265** | L | 2.16a | - | 800 | 2200 | A Rw+C≥35dB | dřevěné plné dýhované | ocelová jednofalcová | ano | KL - KL | ne | - | elektromechanický | plech | skryté | ne | ano | ano | - | - | | | | | **1** | **Z1** | **265** |

| | | | | | | | | | | | | | | | | | | | | | | | | | | | |
|---|---|---|---|---|---|---|---|---|---|---|---|---|---|---|---|---|---|---|---|---|---|---|---|---|---|---|---|
| **266** | P | 2.16c | - | 700 | 2200 | - | dřevěné plné dýhované | ocelová jednofalcová | ne | KL - KL | ne | - | WC mechanický zadl. Zámek | plech | viditelné válcové | ne | ne | ne | - | B (0,061) | | | | | | | **266** |
| **267** | P | 2.16b | - | 800 | 2200 | A Rw+C≥35dB | dřevěné plné dýhované | ocelová jednofalcová | ne | KL - KL | ne | - | mechanický zadl. zámek bez vložky | plech | skryté | ne | ano | ano | - | - | | | | | | | **267** |
| **268** | P | 2.15a | - | 800 | 2200 | A Rw+C≥35dB | dřevěné plné dýhované | ocelová jednofalcová | ano | KL - KL | ne | - | elektromechanický | plech | skryté | ne | ano | ano | - | - | | | | | **1** | **Z1** | **268** |
| **269** | P | 2.15b | - | 800 | 2200 | A Rw+C≥35dB | dřevěné plné dýhované | ocelová jednofalcová | ne | KL - KL | ne | - | mechanický zadl. zámek bez vložky | plech | skryté | ne | ano | ano | - | - | | | | | | | **269** |
| **270** | L | 2.15c | - | 700 | 2200 | - | dřevěné plné dýhované | ocelová jednofalcová | ne | KL - KL | ne | - | WC mechanický zadl. Zámek | plech | skryté | ne | ne | ne | - | B (0,061) | | | | | | | **270** |

| číslo dveří | otvírání | místnost | požární | šířka | výška | akustika (zvuková neprůzvučnost) | křídlo | zárubeň | přístup na kartu | klika | samozavírač | koordinátor | zámek | protikus | panty | stavěč křídla | dveřní zarážka | práh | zástrč na pas. křídle | větrací mřížka | jiné | jiné 2 | jiné 3 | Magnetický kontakt | Zámek - požadavky | číslo dveří |
|---|---|---|---|---|---|---|---|---|---|---|---|---|---|---|---|---|---|---|---|---|---|---|---|---|---|---|
| **301** | Š | 3.04b | - | 800 | 2200 | - | hliníkové prosklené | ocelová posuvky + pouzdro | ne | madlo posuvky | ne | - | bez zámku | - | posuvky | - | - | ne | - | - | | pouzdro pro zazdění součástí dodávky | | | | **301** |
| **302** | P | 3.04c | - | 800 | 2200 | - | dřevěné plné dýhované | dřevěná | ne | KL - KL | skrytý, se zpožďovačem zavírání pro WC inv. | - | WC mechanický zadl. Zámek | plech | skryté | ne | ano | ne | - | A (0,036) | vodorovné hendikep madlo | | | | | **302** |
| **303** | Š | 3.04a | - | 900 | 2700 | - | hliníkové prosklené | ocelová posuvky + pouzdro | ne | madlo posuvky | ne | - | bez zámku | - | posuvky | - | - | ne | - | - | automatický posuv na fotobuňku | zasouvání do kapsy za obkladem | | | | **303** |
| **304** | Š | 3.03.a | - | 900 | 2700 | - | hliníkové prosklené | ocelová posuvky + pouzdro | ne | madlo posuvky | ne | - | bez zámku | - | posuvky | - | - | ne | - | - | automatický posuv na fotobuňku | zasouvání do kapsy za obkladem | | | | **304** |
| **305** | P | 3.03b | - | 800 | 2200 | - | dřevěné plné dýhované | dřevěná | ne | KL - KL | skrytý, se zpožďovačem zavírání pro WC inv. | - | WC mechanický zadl. Zámek | plech | skryté | ne | ano | ne | - | A (0,036) | vodorovné hendikep madlo | | | | | **305** |
| **306** | Š | 3.03c | - | 800 | 2200 | - | hliníkové prosklené | ocelová posuvky + pouzdro | ne | madlo posuvky | ne | - | bez zámku | - | posuvky | - | - | ne | - | - | | pouzdro pro zazdění součástí dodávky | | | | **306** |
| **306a** | Š | 2.01b | - | 1600 | 2700 | - | hliníkové prosklené | ocelová posuvky + pouzdro | ne | madlo posuvky | ne | - | bez zámku | - | posuvky | - | - | ne | - | - | automatický posuv na fotobuňku | zasouvání do kapsy za obkladem | | | | **306a** |
| **307** | P | 3.02 | EI 30 DP3-SC3 | 1100 | 2200 | - | dřevěné s okýnkem dýhované | dřevěná | ne | hrazda paniková + KL | kolejničkový s elektronickým podržením křídla v otevřené poloze | - | mechanický zadl. zámek bez vložky | plech | skryté | ne | ano | padací lišta | - | - | elektronické dálkové odemčení / zamčení dle režimu | tlačítko pro uvolnění blokace samozavíračů | | **1** | | **307** |
| **308** | D | 3.06a | EW 15 DP3-SC3 | 1700 | 2200 | B Rw+C≥30dB | dřevěné s okýnkem dýhované | dřevěná | ano | hrazda paniková 2x + klika | 2x kolejničkový s elektronickým podržením křídla v otevřené poloze | ano | elektromechanický | plech | skryté | ne | ano | padací lišta | ano | - | elektronické dálkové odemčení / zamčení dle režimu | tlačítko pro uvolnění blokace samozavíračů | | **2** | **Z8** | **308** |
| **309** | D | 3.08a | EW 15 DP3-SC3 | 1700 | 2200 | B Rw+C≥30dB | dřevěné s okýnkem dýhované | dřevěná | ano | hrazda paniková 2x + klika | 2x kolejničkový s elektronickým podržením křídla v otevřené poloze | ano | elektromechanický | plech | skryté | ne | ano | padací lišta | ano | - | elektronické dálkové odemčení / zamčení dle režimu | tlačítko pro uvolnění blokace samozavíračů | | **2** | **Z8** | **309** |
| **310** | D | 3.05 | EI 30 DP3-SC4 | 1650 | 2200 | - | dřevěné s okýnkem dýhované | dřevěná | ne | hrazda paniková 2x + klika | 2x kolejničkový s elektronickým podržením křídla v otevřené poloze | ano | mechanický zadl. zámek bez vložky | plech | skryté | ne | ano | padací lišta | ne | - | elektronické dálkové odemčení / zamčení dle režimu | tlačítko pro uvolnění blokace samozavíračů | | **2** | | **310** |
| **311** | L | 3.06b | - | 1100 | 2200 | C Rw+C≥30dB | dřevěné s okýnkem dýhované | dřevěná | ne | hrazda paniková + svislé madlo | kolejničkový s elektronickým podržením křídla v otevřené poloze | - | bez zámku | - | skryté | ne | ano | padací lišta | - | - | otevření dveří EPS přivedením napětí 24V | tlačítko pro uvolnění blokace samozavíračů | elektrický otevírač | | | **311** |
| **312** | P | 3.06b | - | 1100 | 2200 | C Rw+C≥30dB | dřevěné s okýnkem dýhované | dřevěná | ne | hrazda paniková + svislé madlo | kolejničkový s elektronickým podržením křídla v otevřené poloze | - | bez zámku | - | skryté | ne | ano | padací lišta | - | - | otevření dveří EPS přivedením napětí 24V | tlačítko pro uvolnění blokace samozavíračů | elektrický otevírač | | | **312** |
| **312a** | P | 3.06d | EW 30 DP3-SC3 | 800 | 2200 | - | dřevěné plné dýhované | dřevěná rámová | ano | KL - KL | jednoduchý, kolejničkový | - | elektromechanický | plech | skryté | ne | ano | padací lišta | - | - | | | | **1** | **Z1** | **312a** |
| **313** | D | 3.06b | - | 1650 | 2200 | C Rw+C≥30dB | dřevěné s okýnkem dýhované | dřevěná | ne | hrazda paniková 2x + svislá madla | 2x kolejničkový s elektronickým podržením křídla v otevřené poloze | ne | bez zámku | - | skryté | ne | ano | padací lišta | ne | - | otevření dveří EPS přivedením napětí 24V | tlačítko pro uvolnění blokace samozavíračů | elektrický otevírač | | | **313** |

| | | | | | | | | | | | | | | | | | | | | | | | | | |
|---|---|---|---|---|---|---|---|---|---|---|---|---|---|---|---|---|---|---|---|---|---|---|---|---|---|
| **314** | D | 3.06b | - | 1650 | 2200 | C Rw+C≥30dB | dřevěné s okýnkem dýhované | dřevěná | ne | hrazda paniková 2x + svislá madla | 2x kolejničkový s elektronickým podržením křídla v otevřené poloze | ne | bez zámku | - | skryté | ne | ano | padací lišta | ne | - | otevření dveří EPS přivedením napětí 24V | tlačítko pro uvolnění blokace samozavíračů | elektrický otevírač | | | **314** |
| **315** | L | 3.07a | - | 800 | 2200 | S Rw+C≥40dB | dřevěné plné dýhované | dřevěná, s dvojitým falcem | ano | KL - KL | ne | - | elektromechanický | plech | skryté | ne | ano | ano | - | - | | | | **1** | **Z1** | **315** |
| **316** | P | 3.07b | - | 800 | 2200 | S Rw+C≥40dB | dřevěné plné dýhované | dřevěná, s dvojitým falcem | ne | KL - KL | ne | - | mechanický zadl. zámek bez vložky | plech | skryté | ne | ano | ano | - | - | | | | | | **316** |
| **317** | L | 3.07b | - | 800 | 2200 | S Rw+C≥40dB | dřevěné plné dýhované | dřevěná, s dvojitým falcem | ano | KL - KL | ne | - | elektromechanický | plech | skryté | ne | ano | ano | - | - | | | | **1** | **Z1** | **317** |
| **318** | D | 3.08c | - | 1650 | 2200 | C Rw+C≥30dB | dřevěné s okýnkem dýhované | dřevěná | ne | hrazda paniková 2x + svislá madla | 2x kolejničkový s elektronickým podržením křídla v otevřené poloze | ne | bez zámku | - | skryté | ne | ano | padací lišta | ne | - | otevření dveří EPS přivedením napětí 24V | tlačítko pro uvolnění blokace samozavíračů | elektrický otevírač | | | **318** |
| **319** | D | 3.08c | - | 1650 | 2200 | C Rw+C≥30dB | dřevěné s okýnkem dýhované | dřevěná | ne | hrazda paniková 2x + svislá madla | 2x kolejničkový s elektronickým podržením křídla v otevřené poloze | ne | bez zámku | - | skryté | ne | ano | padací lišta | ne | - | otevření dveří EPS přivedením napětí 24V | tlačítko pro uvolnění blokace samozavíračů | elektrický otevírač | | | **319** |
| **320** | L | 3.08b | - | 1100 | 2200 | C Rw+C≥30dB | dřevěné s okýnkem dýhované | dřevěná | ne | hrazda paniková + svislé madlo | kolejničkový s elektronickým podržením křídla v otevřené poloze | - | bez zámku | - | skryté | ne | ano | padací lišta | - | - | otevření dveří EPS přivedením napětí 24V | tlačítko pro uvolnění blokace samozavíračů | elektrický otevírač | | | **320** |
| **321** | P | 3.08b | - | 1100 | 2200 | C Rw+C≥30dB | dřevěné s okýnkem dýhované | dřevěná | ne | hrazda paniková + svislé madlo | kolejničkový s elektronickým podržením křídla v otevřené poloze | - | bez zámku | - | skryté | ne | ano | padací lišta | - | - | otevření dveří EPS přivedením napětí 24V | tlačítko pro uvolnění blokace samozavíračů | elektrický otevírač | | | **321** |
| **322** | P | 3.10b | - | 1100 | 2200 | C Rw+C≥30dB | dřevěné s okýnkem dýhované | dřevěná | ne | hrazda paniková + KL | jedn. skrytý | - | bez zámku | - | skryté | ne | ano | padací lišta | - | - | otevření dveří EPS přivedením napětí 24V | | elektrický otevírač | **1** | | **322** |
| **323** | L | 3.10b | - | 1100 | 2200 | C Rw+C≥30dB | dřevěné s okýnkem dýhované | ocelová jednofalcová | ano | hrazda paniková + KL | jednoduchý, kolejničkový | - | elektromechanický | plech | skryté | ne | ano | padací lišta | - | - | | | | **1** | **Z1** | **323** |
| **324** | L | varhany | - | 700 | 1970 | A Rw+C≥35dB | dřevěné plné lakované | ocelová jednofalcová | ne | KL - KL | ne | - | mechanický zadl. zámek bez vložky | plech | viditelné válcové | ne | ano | ano | - | - | | | | | | **324** |
| **325** | L | 3.21c | EI 30 DP3-SC3 | 800 | 2200 | A Rw+C≥35dB | dřevěné plné dýhované | ocelová jednofalcová | ano | KL - KL | kolejničkový s elektronickým podržením křídla v otevřené poloze | - | elektromechanický | plech | viditelné válcové | ne | ano | ano | - | - | elektronické dálkové odemčení / zamčení dle režimu | tlačítko pro uvolnění blokace samozavíračů | | | **Z1** | **325** |
| **326** | P | 3.21b | EI 30 DP3-SC3 | 1100 | 2200 | C Rw+C≥30dB | dřevěné s okýnkem dýhované | ocelová jednofalcová | ano | hrazda paniková + KL | jednoduchý, kolejničkový | - | elektromechanický | plech | viditelné válcové | ne | ano | padací lišta | - | - | | | | **1** | **Z1** | **326** |
| **327** | L | 3.21b | - | 1100 | 2200 | C Rw+C≥30dB | dřevěné s okýnkem dýhované | dřevěná | ne | hrazda paniková + KL | jedn. skrytý | - | bez zámku | - | skryté | ne | ano | padací lišta | - | - | otevření dveří EPS | | | **1** | | **327** |
| **328** | P | 3.20b | - | 700 | 2200 | - | dřevěné plné lakované | ocelová jednofalcová | ne | KL - KL | ne | - | WC mechanický zadl. Zámek | plech | viditelné válcové | ne | ano | ne | - | B (0,061) | | | | | | **328** |

| | | | | | | | | | | | | | | | | | | | | | | | | | | |
|---|---|---|---|---|---|---|---|---|---|---|---|---|---|---|---|---|---|---|---|---|---|---|---|---|---|---|
| **329** | L | 3.20a | - | 800 | 2200 | A Rw+C≥35dB | dřevěné plné lakované | ocelová jednofalcová | ano | KL - KL | ne | - | elektromechanický | plech | viditelné válcové | ne | ano | ano | - | - | | | | **1** | **Z1** | **329** |
| **330** | L | 3.19a | - | 900 | 2200 | B Rw+C≥30dB | dřevěné plné lakované | ocelová jednofalcová | ano | KL - KL | ne | - | elektromechanický | plech | viditelné válcové | ne | ano | ano | - | - | | | | **1** | **Z1** | **330** |
| **331** | P | 3.19b | - | 700 | 2200 | - | dřevěné plné lakované | ocelová jednofalcová | ne | KL - KL | ne | - | WC mechanický zadl. Zámek | plech | viditelné válcové | ne | ano | ne | - | A (0,036) | | | | | | **331** |
| **332** | L | 3.19c | - | 700 | 2200 | - | dřevěné plné lakované | ocelová jednofalcová | ne | KL - KL | ne | - | WC mechanický zadl. Zámek | plech | viditelné válcové | ne | ano | ne | - | A (0,036) | | | | | | **332** |
| **333** | P | 3.19d | - | 700 | 2200 | - | dřevěné plné lakované | ocelová jednofalcová | ne | KL - KL | ne | - | WC mechanický zadl. Zámek | plech | viditelné válcové | ne | ano | ne | - | A (0,036) | | | | | | **333** |
| **334** | L | 3.19e | - | 700 | 2200 | - | dřevěné plné lakované | ocelová jednofalcová | ne | KL - KL | ne | - | WC mechanický zadl. Zámek | plech | viditelné válcové | ne | ano | ne | - | B (0,061) | | | | | | **334** |
| **335** | L | 3.19f | - | 900 | 2200 | B Rw+C≥30dB | dřevěné plné lakované | ocelová jednofalcová | ne | KL - KL | ne | - | mechanický zadl. zámek bez vložky | plech | viditelné válcové | ne | ano | ano | - | - | | | | | | **335** |
| **336** | L | 3.19g | - | 800 | 2200 | B Rw+C≥30dB | dřevěné plné lakované | ocelová jednofalcová | ne | KL - KL | ne | - | mechanický zadl. zámek bez vložky | plech | viditelné válcové | ne | ano | ano | - | - | | | | | | **336** |
| **337** | L | 3.21a | EI 30 DP3-SC3 | 900 | 2200 | - | dřevěné plné dýhované | ocelová jednofalcová | ano | KL - KL panika | jednoduchý, kolejničkový | - | elektromechanický | plech | viditelné válcové | ne | ano | padací lišta | - | - | | | | **1** | **Z1** | **337** |
| **338** | L | 3.18b | - | 900 | 2200 | A Rw+C≥35dB | dřevěné plné lakované | ocelová jednofalcová | ano | KL - KO | ne | - | elektromechanický | plech | viditelné válcové | ne | ano | ano | - | - | | | | **1** | **Z1** | **338** |
| **339** | L | 3.18a | - | 900 | 2200 | A Rw+C≥35dB | dřevěné plné lakované | ocelová jednofalcová | ne | KL - KL | ne | - | mechanický zadl. zámek bez vložky | plech | viditelné válcové | ne | ano | ano | - | - | | | | | | **339** |
| **340** | L | 3.18b | - | 900 | 2200 | B Rw+C≥30dB | dřevěné plné lakované | ocelová jednofalcová | ano | KL - KL | ne | - | elektromechanický | plech | viditelné válcové | ne | ano | ano | - | - | | | | **1** | **Z1** | **340** |
| **341** | L | 3.17b | - | 700 | 2200 | - | dřevěné plné lakované | ocelová jednofalcová | ne | KL - KL | ne | - | WC mechanický zadl. Zámek | plech | viditelné válcové | ne | ano | ne | - | A (0,036) | | | | | | **341** |
| **342** | P | 3.17c | - | 700 | 2200 | - | dřevěné plné lakované | ocelová jednofalcová | ne | KL - KL | ne | - | WC mechanický zadl. Zámek | plech | viditelné válcové | ne | ano | ne | - | A (0,036) | | | | | | **342** |
| **343** | L | 3.17d | - | 700 | 2200 | - | dřevěné plné lakované | ocelová jednofalcová | ne | KL - KL | ne | - | WC mechanický zadl. Zámek | plech | viditelné válcové | ne | ano | ne | - | B (0,061) | | | | | | **343** |
| **344** | L | 3.17e | - | 800 | 2200 | B Rw+C≥30dB | dřevěné plné lakované | ocelová jednofalcová | ne | KL - KL | ne | - | mechanický zadl. zámek s cylind. vložkou | plech | viditelné válcové | ne | ano | ano | - | - | | | | | | **344** |
| **345** | L | 3.17f | - | 800 | 2200 | B Rw+C≥30dB | dřevěné plné lakované | ocelová jednofalcová | ne | KL - KL | ne | - | mechanický zadl. zámek s cylind. vložkou | plech | viditelné válcové | ne | ano | ano | - | - | | | | | | **345** |
| **346** | P | 3.16 | - | 800 | 2200 | - | dřevěné plné lakované | ocelová jednofalcová | ano | KL - KL | ne | - | elektromechanický | plech | viditelné válcové | ne | ano | ano | - | A (0,036) | | | | | **Z1** | **346** |
| **347** | P | 3.15 | - | 800 | 2200 | - | dřevěné plné lakované | ocelová jednofalcová | ne | KL - KL | | - | mechanický zadl. zámek s cylind. vložkou | plech | viditelné válcové | ne | ano | ano | - | | | | | | | **347** |
| **348** | P | 3.14a | - | 800 | 2200 | B Rw+C≥30dB | dřevěné plné lakované | ocelová jednofalcová | ano | KL - KL | ne | - | elektromechanický | plech | viditelné válcové | ne | ano | ano | - | A (0,036) | | | | | **Z1** | **348** |
| **349** | L | 3.14b | - | 800 | 2200 | B Rw+C≥30dB | dřevěné plné lakované | ocelová jednofalcová | ne | KL - KL | ne | - | mechanický zadl. zámek bez vložky | plech | viditelné válcové | ne | ano | ano | - | - | | | | | | **349** |
| **350** | L | 3.14c | - | 700 | 2200 | - | dřevěné plné lakované | ocelová jednofalcová | ne | KL - KL | ne | - | WC mechanický zadl. Zámek | plech | viditelné válcové | ne | ano | ne | - | B (0,061) | | | | | | **350** |
| **351** | P | 3.10a | EI 30 DP3-SC3 | 900 | 2200 | - | dřevěné plné lakované | ocelová jednofalcová | ano | KL - KL panika | jednoduchý, kolejničkový | - | elektromechanický | plech | viditelné válcové | ne | ano | padací lišta | - | - | | | | **1** | **Z1** | **351** |
| **352** | P | 3.13a | - | 900 | 2200 | B Rw+C≥30dB | dřevěné plné lakované | ocelová jednofalcová | ano | KL - KL | ne | - | elektromechanický | plech | viditelné válcové | ne | ano | ano | - | - | | | | **1** | **Z1** | **352** |
| **353** | L | 3.13b | - | 900 | 2200 | B Rw+C≥30dB | dřevěné plné lakované | ocelová jednofalcová | ne | KL - KL | ne | - | mechanický zadl. zámek s cylind. vložkou | plech | viditelné válcové | ne | ano | ano | - | - | | | | | | **353** |

| | | | | | | | | | | | | | | | | | | | | | | | | | | |
|---|---|---|---|---|---|---|---|---|---|---|---|---|---|---|---|---|---|---|---|---|---|---|---|---|---|---|
| **354** | P | 3.13c | - | 700 | 2200 | - | dřevěné plné lakované | ocelová jednofalcová | ne | KL - KL | ne | - | WC mechanický zadl. Zámek | plech | viditelné válcové | ne | ano | ne | - | A (0,036) | | | | | | **354** |
| **355** | L | 3.13d | - | 700 | 2200 | - | dřevěné plné lakované | ocelová jednofalcová | ne | KL - KL | ne | - | WC mechanický zadl. Zámek | plech | viditelné válcové | ne | ano | ne | - | A (0,036) | | | | | | **355** |
| **356** | P | 3.12a | - | 800 | 2200 | A Rw+C≥35dB | dřevěné plné lakované | ocelová jednofalcová | ano | KL - KL | ne | - | elektromechanický | plech | viditelné válcové | ne | ano | ano | - | - | | | | **1** | **Z1** | **356** |
| **357** | L | 3.12b | - | 700 | 2200 | - | dřevěné plné lakované | ocelová jednofalcová | ne | KL - KL | ne | - | WC mechanický zadl. Zámek | plech | skryté | ne | ano | ne | - | B (0,061) | | | | | | **357** |

| číslo dveří | otvírání | místnost | požární | šířka | výška | akustika (zvuková neprůzvučnost) | křídlo | zárubeň | tloušťka zdi | přístup na kartu | klika | samozavírač | koordinátor | zámek | protikus | panty | stavěč křídla | dveřní zarážka | práh | zástrč na pas. křídle | větrací mřížky | jiné | jiné 2 | jiné 3 | jiné 4 | Magnetický kontakt | Zámek - požadavky | číslo dveří |
|---|---|---|---|---|---|---|---|---|---|---|---|---|---|---|---|---|---|---|---|---|---|---|---|---|---|---|---|---|
| **401** | L | 4.02d | - | 700 | 2200 | - | dřevěné plné lakované | dřevěná | ? | ne | KL - KL | ne | - | mechanický zadl. zámek s cylind. vložkou | plech | skryté | ne | ano | ano | - | - | | | | | | | **401** |
| **402** | Š | 4.02c | - | 800 | 2200 | - | hliníkové prosklené | dřevěná posuvky + pouzdro | ? | ne | madlo posuvky | ne | - | bez zámku | - | posuvky | - | - | ne | - | - | | pouzdro pro zazdění součástí dodávky | | | | | **402** |
| **403** | L | 4.02b | - | 800 | 2200 | - | dřevěné plné dýhované | dřevěná rámová | ? | ne | KL - KL | skrytý, se zpožďovačem zavírání pro WC inv. | - | WC mechanický zadl. Zámek | plech | skryté | ne | ano | ne | - | A (0,036) | vodorovné hendikep madlo | | | | | | **403** |
| **404** | Š | 4.02a | - | 900 | 2700 | - | hliníkové prosklené | dřevěná posuvky + pouzdro | ? | ne | madlo posuvky | ne | - | bez zámku | - | posuvky | - | - | ne | - | - | automatický posuv na fotobuňku | zasouvání do kapsy za obkladem | | | | | **404** |
| **405** | Š | 4.03a | - | 900 | 2700 | - | hliníkové prosklené | dřevěná posuvky + pouzdro | ? | ne | madlo posuvky | ne | - | bez zámku | - | posuvky | - | - | ne | - | - | automatický posuv na fotobuňku | zasouvání do kapsy za obkladem | | | | | **405** |
| **406** | P | 4.03b | - | 800 | 2200 | - | dřevěné plné dýhované | dřevěná | ? | ne | KL - KL | skrytý, se zpožďovačem zavírání pro WC inv. | - | WC mechanický zadl. Zámek | plech | skryté | ne | ano | ne | - | A (0,036) | vodorovné hendikep madlo | | | | | | **406** |
| **407** | Š | 4.03c | - | 800 | 2200 | - | hliníkové prosklené | dřevěná posuvky + pouzdro | ? | ne | madlo posuvky | ne | - | bez zámku | - | posuvky | - | - | ne | - | - | | pouzdro pro zazdění součástí dodávky | | | | | **407** |
| **407a** | Š | 4.01b | - | 1600 | 2700 | - | hliníkové prosklené | dřevěná posuvky + pouzdro | ? | ne | madlo posuvky | ne | - | bez zámku | - | posuvky | - | - | ne | - | - | automatický posuv na fotobuňku | zasouvání do kapsy za obkladem | | | | | **407a** |
| **408** | P | 4.04 | EI 30 DP3-SC3 | 1100 | 2200 | - | dřevěné s okýnkem dýhované | dřevěná | ? | ne | hrazda paniková + KL | kolejničkový s elektronickým podržením křídla v otevřené poloze | - | mechanický zadl. zámek bez vložky | plech | skryté | ne | ano | padací lišta | - | - | elektronické dálkové odemčení / zamčení dle režimu | tlačítko pro uvolnění blokace samozavíračů | | | **1** | | **408** |
| **409** | D | 4.06a | EW 30 DP3-SC3 | 1700 | 2200 | - | dřevěné s okýnkem dýhované | dřevěná | ? | ano | hrazda paniková 2x + klika | 2x kolejničkový s elektronickým podržením křídla v otevřené poloze | ano | elektromechanický | plech | skryté | ne | ano | padací lišta | ano | - | elektronické dálkové odemčení / zamčení dle režimu | tlačítko pro uvolnění blokace samozavíračů | obklad dveří laťováním a plechem | | **2** | **Z8** | **409** |
| **410** | D | 4.08a | EW 30 DP3-SC3 | 1700 | 2200 | - | dřevěné s okýnkem dýhované | dřevěná | ? | ano | hrazda paniková 2x + klika | 2x kolejničkový s elektronickým podržením křídla v otevřené poloze | ano | elektromechanický | plech | skryté | ne | ano | padací lišta | ano | - | elektronické dálkové odemčení / zamčení dle režimu | tlačítko pro uvolnění blokace samozavíračů | obklad dveří laťováním a plechem | | **2** | **Z8** | **410** |
| **411** | D | 4.05 | EI 30 DP3-SC3 | 1650 | 2200 | - | dřevěné s okýnkem dýhované | dřevěná | ? | ne | hrazda paniková 2x + klika | 2x kolejničkový s elektronickým podržením křídla v otevřené poloze | ano | mechanický zadl. zámek bez vložky | plech | skryté | ne | ano | padací lišta | ne | - | elektronické dálkové odemčení / zamčení dle režimu | tlačítko pro uvolnění blokace samozavíračů | | | **2** | | **411** |
| **412** | P | 4.07a | EW 30 DP3-SC3 | 1100 | 2200 | - | dřevěné plné dýhované | dřevěná rámová | ? | ano | KL - KL | jednoduchý | - | elektromechanický | plech | skryté | ne | ano | padací lišta | - | - | | | | | | **Z1** | **412** |
| **413** | P | 4.06b | - | 1100 | 2200 | C Rw+C≥30dB | dřevěné s okýnkem dýhované | dřevěná | ? | ne | hrazda paniková + svislé madlo | kolejničkový s elektronickým podržením křídla v otevřené poloze | - | bez zámku | - | skryté | ne | ano | padací lišta | - | - | otevření dveří EPS | tlačítko pro uvolnění blokace samozavíračů | obklad dveří laťováním a plechem | elektrický otevírač | | | **413** |
| **414** | P | 4.06b | - | 1100 | 2200 | C Rw+C≥30dB | dřevěné s okýnkem dýhované | dřevěná | ? | ne | hrazda paniková + svislé madlo | kolejničkový s elektronickým podržením křídla v otevřené poloze | - | bez zámku | - | skryté | ne | ano | padací lišta | - | - | otevření dveří EPS | tlačítko pro uvolnění blokace samozavíračů | obklad dveří laťováním a plechem | elektrický otevírač | | | **414** |
| **415** | L | 4.09e | - | 700 | 1970 | S Rw+C≥40dB | dřevěné plné lakované | ocelová dvoufalcová | ? | ne | KL - KL | ne | - | mechanický zadl. zámek bez vložky | plech | viditelné válcové | ne | ano | ano | - | - | | | | | | | **415** |
| **416** | P | 4.09d | - | 700 | 1970 | S Rw+C≥40dB | dřevěné plné lakované | ocelová dvoufalcová | ? | ne | KL - KL | ne | - | mechanický zadl. zámek bez vložky | plech | viditelné válcové | ne | ano | ano | - | - | | | | | | | **416** |
| **417** | L | 4.09c | - | 700 | 1970 | S Rw+C≥40dB | dřevěné plné lakované | ocelová dvoufalcová | ? | ne | KL - KL | ne | - | mechanický zadl. zámek bez vložky | plech | viditelné válcové | ne | ano | ano | - | - | | | | | | | **417** |

| | | | | | | | | | | | | | | | | | | | | | | | | | | | | | |
|---|---|---|---|---|---|---|---|---|---|---|---|---|---|---|---|---|---|---|---|---|---|---|---|---|---|---|---|---|---|
| **419** | L | 4.09a | - | 800 | 2200 | S<br>Rw+C≥40dB | dřevěné plné dýhované | dřevěná, s dvojitým falcem | ? | ano | KL - KL | ne | - | elektromechanický | plech | skryté | ne | ano | dvojitá padací lišta | - | - | v líci s obkladem místnosti | otevírají se na šikmou podlahu rampy - přizůsobit osazení | | | **1** | **Z1** | **419** |
| **420** | L | 4.08b | - | 1100 | 2200 | C<br>Rw+C≥30dB | dřevěné s okýnkem dýhované | dřevěná | ? | ne | hrazda paniková + svislé madlo | kolejničkový s elektronickým podržením křídla v otevřené poloze | - | bez zámku | - | skryté | ne | ano | padací lišta | - | - | otevření dveří EPS | tlačítko pro uvolnění blokace samozavíračů | obklad dveří laťováním a plechem | elektrický otevírač | | | **420** |
| **421** | L | 4.08b | - | 1100 | 2200 | C<br>Rw+C≥30dB | dřevěné s okýnkem dýhované | dřevěná | ? | ne | hrazda paniková + svislé madlo | kolejničkový s elektronickým podržením křídla v otevřené poloze | - | bez zámku | - | skryté | ne | ano | padací lišta | - | - | otevření dveří EPS | tlačítko pro uvolnění blokace samozavíračů | obklad dveří laťováním a plechem | | | | **421** |
| **422** | P | 4.11b | - | 1100 | 2200 | C<br>Rw+C≥30dB | dřevěné s okýnkem dýhované | dřevěná | ? | ne | hrazda paniková + KL | jedn. skrytý | - | bez zámku | - | skryté | ne | ano | padací lišta | - | - | otevření dveří EPS | elektrický otevírač | | | **1** | | **422** |
| **423** | P | 4.11a | EI 30 DP3-SC3 | 1100 | 2200 | C<br>Rw+C≥30dB | dřevěné s okýnkem dýhované | ocelová jednofalcová | ? | ano | hrazda paniková + KL | jedn. skrytý | - | elektromechanický | plech | skryté | ne | ano | padací lišta | - | - | | | | | **1** | **Z1** | **423** |
| **424** | P | 4.11a | EI 30 DP3-SC3 | 1100 | 2200 | C<br>Rw+C≥30dB | dřevěné s okýnkem dýhované | ocelová jednofalcová | ? | ano | hrazda paniková + KL | jedn. skrytý | - | elektromechanický | plech | skryté | ne | ano | padací lišta | - | - | | | | | **1** | **Z1** | **424** |
| **425** | L | 4.11b | - | 1100 | 2200 | C<br>Rw+C≥30dB | dřevěné s okýnkem dýhované | dřevěná | ? | ne | hrazda paniková + KL | jedn. skrytý | - | bez zámku | - | skryté | ne | ano | padací lišta | - | - | otevření dveří EPS | elektrický otevírač | | | **1** | | **425** |
| **426** | P | 4.21b | - | 700 | 2200 | - | dřevěné plné lakované | ocelová jednofalcová | ? | ne | KL - KL | ne | - | WC mechanický zadl. Zámek | plech | viditelné válcové | ne | ano | ne | - | B (0,061) | | | | | | | **426** |
| **427** | L | 4.21a | - | 800 | 2200 | A<br>Rw+C≥35dB | dřevěné plné lakované | ocelová jednofalcová | ? | ano | KL - KL | ne | - | elektromechanický | plech | skryté | ne | ano | ano | - | - | | | | | **1** | **Z1** | **427** |
| **428** | L | 4.20a | - | 800 | 2200 | B<br>Rw+C≥30dB | dřevěné plné lakované | ocelová jednofalcová | ? | ano | KL - KL | ne | - | elektromechanický | plech | skryté | ne | ano | ano | - | - | | | | | **1** | **Z1** | **428** |
| **429** | L | 4.20b | - | 700 | 2200 | - | dřevěné plné lakované | ocelová jednofalcová | ? | ne | KL - KL | ne | - | WC mechanický zadl. Zámek | plech | viditelné válcové | ne | ano | ne | - | B (0,061) | | | | | | | **429** |
| **430** | L | 4.21b | - | 800 | 2200 | B<br>Rw+C≥30dB | dřevěné plné lakované | ocelová jednofalcová | ? | ne | KL - KL | ne | - | mechanický zadl. zámek bez vložky | plech | skryté | ne | ano | ano | - | - | | | | | | | **430** |
| **431** | P | 4.21b | - | 700 | 2200 | - | dřevěné plné lakované | ocelová jednofalcová | ? | ne | KL - KL | ne | - | WC mechanický zadl. Zámek | plech | viditelné válcové | ne | ano | ne | - | A (0,036) | | | | | | | **431** |
| **432** | P | 4.21b | - | 700 | 2200 | - | dřevěné plné lakované | ocelová jednofalcová | ? | ne | KL - KL | ne | - | WC mechanický zadl. Zámek | plech | viditelné válcové | ne | ano | ne | - | A (0,036) | | | | | | | **432** |
| **433** | L | 4.22b | EI 30 DP3-SC3 | 900 | 2200 | - | dřevěné plné dýhované | ocelová jednofalcová | ? | ano | KL - KL panika | jednoduchý, kolejničkový | - | elektromechanický | plech | skryté | ne | ano | padací lišta | - | - | | | | | **1** | **Z1** | **433** |
| **434** | L | 4.19a | - | 800 | 2200 | ? | dřevěné plné lakované | ocelová jednofalcová | ? | ano | KL - KL | ne | - | elektromechanický | plech | skryté | ne | ano | ano | - | - | | | | | **1** | **Z1** | **434** |
| **435** | L | 4.19b | - | 800 | 2200 | ? | dřevěné plné lakované | ocelová jednofalcová | ? | ne | KL - KL | ne | - | mechanický zadl. zámek bez vložky | plech | skryté | ne | ano | ano | - | - | | | | | | | **435** |
| **436** | P | 4.19c | - | 700 | 2200 | - | dřevěné plné lakované | ocelová jednofalcová | ? | ne | KL - KL | ne | - | WC mechanický zadl. Zámek | plech | viditelné válcové | ne | ano | ne | - | A (0,036) | | | | | | | **436** |
| **437** | L | 4.19d | - | 700 | 2200 | - | dřevěné plné lakované | ocelová jednofalcová | ? | ne | KL - KL | ne | - | WC mechanický zadl. Zámek | plech | viditelné válcové | ne | ano | ne | - | A (0,036) | | | | | | | **437** |
| **438** | L | 4.19e | - | 700 | 2200 | - | dřevěné plné lakované | ocelová jednofalcová | ? | ne | KL - KL | ne | - | WC mechanický zadl. Zámek | plech | viditelné válcové | ne | ano | ne | - | B (0,061) | | | | | | | **438** |
| **439** | L | 4.18a | - | 900 | 2200 | A<br>Rw+C≥35dB | dřevěné plné lakované | ocelová jednofalcová | ? | ano | KL - KL | ne | - | elektromechanický | plech | skryté | ne | ano | ano | - | - | | | | | **1** | **Z1** | **439** |
| **440** | P | 4.18b | - | 900 | 2200 | A<br>Rw+C≥35dB | dřevěné plné lakované | ocelová jednofalcová | ? | ne | KL - KL | ne | - | mechanický zadl. zámek bez vložky | plech | skryté | ne | ano | ano | - | - | | | | | | | **440** |
| **441** | L | 4.17a | - | 800 | 2200 | B<br>Rw+C≥30dB | dřevěné plné lakované | ocelová jednofalcová | ? | ano | KL - KL | ne | - | elektromechanický | plech | skryté | ne | ano | ano | - | - | | | | | **1** | **Z1** | **441** |
| **442** | L | 4.17b | - | 700 | 2200 | - | dřevěné plné lakované | ocelová jednofalcová | ? | ne | KL - KL | ne | - | WC mechanický zadl. Zámek | plech | viditelné válcové | ne | ano | ne | - | A (0,036) | | | | | | | **442** |

| | | | | | | | | | | | | | | | | | | | | | | | | | | | | | |
|---|---|---|---|---|---|---|---|---|---|---|---|---|---|---|---|---|---|---|---|---|---|---|---|---|---|---|---|---|---|
| **443** | L | 4.17c | - | 700 | 2200 | - | dřevěné plné lakované | ocelová jednofalcová | ? | ne | KL - KL | ne | - | WC mechanický zadl. Zámek | plech | viditelné válcové | ne | ano | ne | - | B (0,061) | | | | | | | | **443** |
| **444** | L | 4.17d | - | 700 | 2200 | - | dřevěné plné lakované | ocelová jednofalcová | ? | ne | KL - KL | ne | - | WC mechanický zadl. Zámek | plech | viditelné válcové | ne | ano | ne | - | A (0,036) | | | | | | | | **444** |
| **445** | P | 4.17e | - | 800 | 2200 | B Rw+C≥30dB | dřevěné plné lakované | ocelová jednofalcová | ? | ne | KL - KL | ne | - | mechanický zadl. zámek bez vložky | plech | skryté | ne | ano | ano | - | - | | | | | | | | **445** |
| **446** | P | 4.16 | - | 800 | 2200 | - | dřevěné plné lakované | ocelová jednofalcová | ? | ano | KL - KL | ne | - | elektromechanický | plech | skryté | ne | ano | ne | - | A (0,036) | | | | | | | **Z1** | **446** |
| **447** | P | 4.15 | - | 800 | 2200 | - | dřevěné plné lakované | ocelová jednofalcová | ? | ne | KL - KL | skrytý, se zpožďovačem zavírání pro WC inv. | - | WC mechanický zadl. Zámek | plech | skryté | ne | ne | ne | - | A (0,036) | vodorovné hendikep madlo | | | | | | | **447** |
| **448** | P | 4.14a | - | 800 | 2200 | B Rw+C≥30dB | dřevěné plné lakované | ocelová jednofalcová | ? | ano | KL - KL | ne | - | elektromechanický | plech | skryté | ne | ano | ano | - | - | | | | | **1** | **Z1** | | **448** |
| **449** | L | 4.14b | - | 800 | 2200 | B Rw+C≥30dB | dřevěné plné lakované | ocelová jednofalcová | ? | ne | KL - KO | ne | - | mechanický zadl. zámek bez vložky | plech | skryté | ne | ano | ano | - | - | | | | | | | | **449** |
| **450** | P | 4.17d | - | 700 | 2200 | - | dřevěné plné lakované | ocelová jednofalcová | ? | ne | KL - KL | ne | - | WC mechanický zadl. Zámek | plech | viditelné válcové | ne | ano | ne | - | B (0,061) | | | | | | | | **450** |
| **451** | P | 4.17d | - | 700 | 2200 | - | dřevěné plné lakované | ocelová jednofalcová | ? | ne | KL - KL | ne | - | WC mechanický zadl. Zámek | plech | viditelné válcové | ne | ano | ne | - | A (0,036) | | | | | | | | **451** |
| **452** | P | 4.11a | EI 30 DP3-SC3 | 900 | 2200 | - | dřevěné plné dýhované | ocelová jednofalcová | ? | ano | KL - KL panika | jednoduchý, kolejničkový | - | elektromechanický | plech | skryté | ne | ano | padací lišta | - | - | | | | | **1** | **Z1** | | **452** |
| **453** | P | 4.13a | - | 800 | 2200 | B Rw+C≥30dB | dřevěné plné lakované | ocelová jednofalcová | ? | ano | KL - KL | ne | - | elektromechanický | plech | skryté | ne | ano | ano | - | - | | | | | **1** | **Z1** | | **453** |
| **454** | L | 4.13e | - | 700 | 2200 | - | dřevěné plné lakované | ocelová jednofalcová | ? | ne | KL - KL | ne | - | WC mechanický zadl. Zámek | plech | viditelné válcové | ne | ano | ne | - | A (0,036) | | | | | | | | **454** |
| **455** | P | 4.13d | - | 700 | 2200 | - | dřevěné plné lakované | ocelová jednofalcová | ? | ne | KL - KL | ne | - | WC mechanický zadl. Zámek | plech | viditelné válcové | ne | ano | ne | - | B (0,061) | | | | | | | | **455** |
| **456** | L | 4.13c | - | 800 | 2200 | B Rw+C≥30dB | dřevěné plné lakované | ocelová jednofalcová | ? | ne | KL - KL | ne | - | mechanický zadl. zámek bez vložky | plech | skryté | ne | ano | ano | - | - | | | | | | | | **456** |
| **457** | P | 4.13b | - | 800 | 2200 | B Rw+C≥30dB | dřevěné plné lakované | ocelová jednofalcová | ? | ne | KL - KL | ne | - | mechanický zadl. zámek bez vložky | plech | skryté | ne | ano | ano | - | - | | | | | | | | **457** |
| **458** | P | 4.12a | - | 800 | 2200 | B Rw+C≥30dB | dřevěné plné lakované | ocelová jednofalcová | ? | ano | KL - KL | ne | - | elektromechanický | plech | skryté | ne | ano | ano | - | - | | | | | **1** | **Z1** | | **458** |
| **459** | P | 4.17d | - | 700 | 2200 | - | dřevěné plné lakované | ocelová jednofalcová | ? | ne | KL - KL | ne | - | WC mechanický zadl. Zámek | plech | viditelné válcové | ne | ano | ne | - | B (0,061) | | | | | | | | **459** |
| **460** | L | 4.12b | - | 800 | 2200 | B Rw+C≥30dB | dřevěné plné lakované | ocelová jednofalcová | ? | ne | KL - KL | ne | - | mechanický zadl. zámek bez vložky | plech | skryté | ne | ano | ano | - | - | | | | | | | | **460** |

| číslo dveří | otvírání | místnost | požární | šířka | výška | akustika (zvuková neprůzvučnost) | křídlo | zárubeň | šířka zdi | přístup na kartu | klika | samozavírač | koordinátor | zámek | protikus | panty | stavěč křídla | dveřní zarážka | práh | zástrč na pas. křídle | větrací mřížka | jiné | jiné 2 | jiné 3 | | Magnetický kontakt | Zámek - požadavky | číslo dveří |
|---|---|---|---|---|---|---|---|---|---|---|---|---|---|---|---|---|---|---|---|---|---|---|---|---|---|---|---|---|
| **501** | Š | 5.02c | - | 800 | 2200 | - | hliníkové prosklené | dřevěná posuvky + pouzdro | ? | ne | madlo posuvky | ne | - | bez zámku | - | posuvky | - | - | ne | - | - | | pouzdro pro zazdění součástí dodávky | | | | | **501** |
| **502** | Š | 5.02a | - | 900 | 2700 | - | hliníkové prosklené | dřevěná posuvky + pouzdro | ? | ne | madlo posuvky | ne | - | bez zámku | - | posuvky | - | - | ne | - | - | automatický posuv na fotobuňku | zasouvání do kapsy za obkladem | | | | | **502** |
| **503** | Š | 5.03a | - | 900 | 2700 | - | hliníkové prosklené | dřevěná posuvky + pouzdro | ? | ne | madlo posuvky | ne | - | bez zámku | - | posuvky | - | - | ne | - | - | automatický posuv na fotobuňku | zasouvání do kapsy za obkladem | | | | | **503** |
| **504** | Š | 5.03c | - | 800 | 2200 | - | hliníkové prosklené | dřevěná posuvky + pouzdro | ? | ne | madlo posuvky | ne | - | bez zámku | - | posuvky | - | - | ne | - | - | | pouzdro pro zazdění součástí dodávky | | | | | **504** |
| **505** | P | 5.02b | - | 1000 | 2200 | - | dřevěné plné dýhované | dřevěná rámová | ? | ano | KL - KL | ne | - | elektromechanický | plech | skryté | ne | ano | ne | - | A (0,036) | | | | | | **Z1** | **505** |
| **506** | L | 5.03b | - | 900 | 2200 | - | dřevěné plné dýhované | dřevěná rámová | ? | ne | KL - KL | skrytý, se zpožďovačem zavírání pro WC inv. | - | WC mechanický zadl. Zámek | plech | skryté | ne | ano | ne | - | A (0,036) | vodorovné hendikep madlo | | | | | | **506** |
| **506a** | Š | 5.01b | - | 1600 | 2700 | - | hliníkové prosklené | ocelová posuvky + pouzdro | ? | ne | madlo posuvky | ne | - | bez zámku | - | posuvky | - | - | ne | - | - | automatický posuv na fotobuňku | zasouvání do kapsy za obkladem | | | | | **506a** |
| **507** | P | 5.04 | EI 30 DP3-SC3 | 1100 | 2200 | - | dřevěné plné dýhované | dřevěná rámová | ? | ne | hrazda paniková + KL | kolejničkový s elektronickým podržením křídla v otevřené poloze | - | mechanický zadl. zámek bez vložky | plech | skryté | ne | ano | padací lišta | - | - | elektronické dálkové odemčení / zamčení dle režimu | | | | **1** | | **507** |
| **508** | D | 5.06a | EW 30 DP3-SC3 | 1700 | 2200 | - | dřevěné s okýnkem dýhované | dřevěná rámová | ? | ano | hrazda paniková 2x + klika | 2x kolejničkový s elektronickým podržením křídla v otevřené poloze | ano | elektromechanický | plech | skryté | ne | ano | padací lišta | ano | - | elektronické dálkové odemčení / zamčení dle režimu | tlačítko pro uvolnění blokace samozavíračů | obklad dveří laťováním a plechem | | **2** | **Z8** | **508** |
| **509** | D | 5.08 | EW 30 DP3-SC3 | 1700 | 2200 | - | dřevěné s okýnkem dýhované | dřevěná rámová | ? | ano | hrazda paniková 2x + klika | 2x kolejničkový s elektronickým podržením křídla v otevřené poloze | ano | elektromechanický | plech | skryté | ne | ano | padací lišta | ano | - | elektronické dálkové odemčení / zamčení dle režimu | tlačítko pro uvolnění blokace samozavíračů | obklad dveří laťováním a plechem | | **2** | **Z8** | **509** |
| **510** | D | 5.05 | EI 30 DP3-SC3 | 1650 | 2200 | - | dřevěné s okýnkem dýhované | dřevěná rámová | ? | ne | hrazda paniková 2x + klika | 2x kolejničkový s elektronickým podržením křídla v otevřené poloze | ano | mechanický zadl. zámek bez vložky | plech | skryté | ne | ano | padací lišta | ne | - | elektronické dálkové odemčení / zamčení dle režimu | tlačítko pro uvolnění blokace samozavíračů | | | **2** | | **510** |
| **511** | P | 5.06c | EW 60 DP1-S | 800 | 1970 | S2 Rw+C≥47dB | dřevěné plné lakované | ocelová jednofalcová | ? | ano | KL - KL | ne | - | elektromechanický | plech | viditelné válcové | ne | ano | padací lišta | - | - | | | | | | **Z1** | **511** |
| **511a** | P | 5.06d | - | 1000 | 2200 | - | dřevěné plné dýhované | dřevěná rámová | ? | ne | bez kliky | ne | - | systém bezúchytkového otevírání PUSH TO OPEN | magnet | skryté | ano | ano | padací lišta | - | - | pružina odtlačí odjištěné křídlo | | | | | | **511a** |
| **511b** | P | 5.06c | - | 900 | 1970 | S2 Rw+C≥47dB | dřevěné plné lakované | ocelová jednofalcová | ? | ne | KL - KL | ne | - | mechanický zadl. zámek bez vložky | plech | viditelné válcové | ne | ano | padací lišta | - | - | | | | | | | **511b** |
| **512** | P | 5.09b | - | 1100 | 2200 | C Rw+C≥30dB | dřevěné s okýnkem dýhované | dřevěná rámová | ? | ne | hrazda paniková + KL | kolejničkový s elektronickým podržením křídla v otevřené poloze | - | bez zámku | plech | skryté | ne | ano | padací lišta | - | - | otevření dveří EPS | tlačítko pro uvolnění blokace samozavíračů | obklad dveří laťováním a plechem | elektrický otevírač | | | **512** |

| | | | | | | | | | | | | | | | | | | | | | | | | | | | | |
|---|---|---|---|---|---|---|---|---|---|---|---|---|---|---|---|---|---|---|---|---|---|---|---|---|---|---|---|---|
| **513** | P | 5.09b | - | 1100 | 2200 | C Rw+C≥30dB | dřevěné s okýnkem dýhované | dřevěná rámová | ? | ne | hrazda paniková + KL | kolejničkový s elektronickým podržením křídla v otevřené poloze | - | bez zámku | plech | skryté | ne | ano | padací lišta | - | - | otevření dveří EPS | tlačítko pro uvolnění blokace samozavíračů | obklad dveří laťováním a plechem | elektrický otevírač | | | **513** |
| **516** | L | 5.09c | - | 1100 | 2200 | C Rw+C≥30dB | dřevěné s okýnkem dýhované | dřevěná rámová | ? | ne | hrazda paniková + KL | kolejničkový s elektronickým podržením křídla v otevřené poloze | - | bez zámku | - | skryté | ne | ano | padací lišta | - | - | otevření dveří EPS | tlačítko pro uvolnění blokace samozavíračů | obklad dveří laťováním a plechem | elektrický otevírač | | | **516** |
| **517** | L | 5.09c | - | 1100 | 2200 | C Rw+C≥30dB | dřevěné s okýnkem dýhované | dřevěná rámová | ? | ne | hrazda paniková + KL | kolejničkový s elektronickým podržením křídla v otevřené poloze | - | bez zámku | - | skryté | ne | ano | padací lišta | - | - | otevření dveří EPS | tlačítko pro uvolnění blokace samozavíračů | obklad dveří laťováním a plechem | elektrický otevírač | | | **517** |

| | | | | | | | | | | | | | | | | | | | | | | | | | | | | |
|---|---|---|---|---|---|---|---|---|---|---|---|---|---|---|---|---|---|---|---|---|---|---|---|---|---|---|---|---|
| **518** | P | 5.10b | - | 1100 | 2200 | C Rw+C≥30dB | dřevěné s okýnkem dýhované | dřevěná rámová | ? | ne | hrazda paniková + KL | jedn. skrytý | - | bez zámku | - | skryté | ne | ano | padací lišta | - | - | otevření dveří EPS | | | elektrický otevírač | **1** | | **518** |
| **519** | L | 5.10b | EI 30 DP3-SC3 | 1100 | 2200 | C Rw+C≥30dB | dřevěné s okýnkem dýhované | ocelová jednofalcová | ? | ano | hrazda paniková + KL | jedn. skrytý | - | elektromechanický | plech | skryté | ne | ano | padací lišta | - | - | | | | | **1** | **Z1** | **519** |
| **520** | P | 5.22b | EI 30 DP3-SC3 | 1100 | 2200 | C Rw+C≥30dB | dřevěné s okýnkem dýhované | ocelová jednofalcová | ? | ano | hrazda paniková + KL | jedn. skrytý | - | elektromechanický | plech | skryté | ne | ano | padací lišta | - | - | | | | | **1** | **Z1** | **520** |
| **521** | L | 5.22b | - | 1100 | 2200 | C Rw+C≥30dB | dřevěné s okýnkem dýhované | dřevěná | ? | ne | hrazda paniková + KL | jedn. skrytý | - | bez zámku | plech | skryté | ne | ano | padací lišta | - | - | otevření dveří EPS | | | elektrický otevírač | **1** | | **521** |
| **522** | P | 5.20b | - | 700 | 2200 | - | dřevěné plné lakované | ocelová jednofalcová | ? | ne | KL - KL | ne | - | WC mechanický zadl. Zámek | plech | viditelné válcové | ne | ano | ne | - | 0,083 | | | | | | | **522** |
| **523** | P | 5.21 | - | 800 | 2200 | - | dřevěné plné lakované | ocelová jednofalcová | ? | ano | KL - KL | ne | - | elektromechanický | plech | skryté | ne | ano | ano | - | A (0,036) | | | | | | **Z1** | **523** |
| **524** | L | 5.20a | - | 800 | 2200 | A Rw+C≥35dB | dřevěné plné lakované | ocelová jednofalcová | ? | ano | KL - KL | ne | - | elektromechanický | plech | skryté | ne | ano | ano | - | - | | | | | **1** | **Z1** | **524** |
| **525** | L | 5.22a | EI 30 DP3-SC3 | 900 | 2200 | - | dřevěné plné dýhované | ocelová jednofalcová | ? | ano | KL - KL panika | jedn. skrytý | - | elektromechanický | plech | skryté | ne | ano | padací lišta | - | - | | | | | **1** | **Z1** | **525** |
| **526** | P | 5.19a | - | 900 | 2200 | B Rw+C≥30dB | dřevěné plné lakované | ocelová jednofalcová | ? | ano | KL - KL | ne | - | elektromechanický | plech | skryté | ne | ano | ano | - | - | | | | | **1** | **Z1** | **526** |
| **527** | P | 5.19e | - | 700 | 2200 | - | dřevěné plné lakované | ocelová jednofalcová | ? | ne | KL - KL | ne | - | WC mechanický zadl. Zámek | plech | viditelné válcové | ne | ano | ne | - | B (0,061) | | | | | | | **527** |
| **528** | P | 5.19d | - | 900 | 2200 | B Rw+C≥30dB | dřevěné plné lakované | ocelová jednofalcová | ? | ne | KL - KL | ne | - | mechanický zadl. zámek bez vložky | plech | skryté | ne | ano | ano | - | - | | | | | | | **528** |
| **529** | L | 5.19c | - | 700 | 2200 | - | dřevěné plné lakované | ocelová jednofalcová | ? | ne | KL - KL | ne | - | WC mechanický zadl. Zámek | plech | viditelné válcové | ne | ano | ne | - | A (0,036) | | | | | | | **529** |
| **530** | P | 5.19b | - | 700 | 2200 | - | dřevěné plné lakované | ocelová jednofalcová | ? | ne | KL - KL | ne | - | WC mechanický zadl. Zámek | plech | viditelné válcové | ne | ano | ne | - | A (0,036) | | | | | | | **530** |
| **531** | L | 5.18 | - | 1100 | 2200 | - | dřevěné plné lakované | ocelová jednofalcová | ? | ano | KL - KL | ne | - | elektromechanický | plech | skryté | ne | ano | ne | - | - | | | | | | **Z1** | **531** |
| **532** | P | 5.17a | - | 900 | 2200 | B Rw+C≥30dB | dřevěné plné lakované | ocelová jednofalcová | ? | ano | KL - KL | ne | - | elektromechanický | plech | skryté | ne | ano | ano | - | - | | | | | **1** | **Z1** | **532** |
| **533** | L | 5.17e | - | 700 | 2200 | - | dřevěné plné lakované | ocelová jednofalcová | ? | ne | KL - KL | ne | - | WC mechanický zadl. Zámek | plech | viditelné válcové | ne | ano | ne | - | B (0,061) | | | | | | | **533** |
| **534** | L | 5.17d | - | 900 | 2200 | B Rw+C≥30dB | dřevěné plné lakované | ocelová jednofalcová | ? | ne | KL - KL | ne | - | mechanický zadl. zámek bez vložky | plech | skryté | ne | ano | ano | - | - | | | | | | | **534** |
| **535** | P | 5.17c | - | 700 | 2200 | - | dřevěné plné lakované | ocelová jednofalcová | ? | ne | KL - KL | ne | - | WC mechanický zadl. Zámek | plech | viditelné válcové | ne | ano | ne | - | A (0,036) | | | | | | | **535** |
| **536** | P | 5.17b | - | 700 | 2200 | - | dřevěné plné lakované | ocelová jednofalcová | ? | ne | KL - KL | ne | - | WC mechanický zadl. Zámek | plech | viditelné válcové | ne | ano | ne | - | A (0,036) | | | | | | | **536** |
| **537** | P | 5.16 | - | 900 | 2200 | A Rw+C≥35dB | dřevěné plné lakované | ocelová jednofalcová | ? | ano | KL - KL | ne | - | elektromechanický | plech | skryté | ne | ano | ano | - | - | | | | | **1** | **Z1** | **537** |
| **538** | P | 5.15a | - | 900 | 2200 | B Rw+C≥30dB | dřevěné plné lakované | ocelová jednofalcová | ? | ano | KL - KL | ne | - | elektromechanický | plech | skryté | ne | ano | ano | - | - | | | | | **1** | **Z1** | **538** |
| **539** | L | 5.15e | - | 700 | 2200 | - | dřevěné plné lakované | ocelová jednofalcová | ? | ne | KL - KL | ne | - | WC mechanický zadl. Zámek | plech | viditelné válcové | ne | ano | ne | - | A (0,036) | | | | | | | **539** |
| **540** | L | 5.15d | - | 700 | 2200 | - | dřevěné plné lakované | ocelová jednofalcová | ? | ne | KL - KL | ne | - | WC mechanický zadl. Zámek | plech | viditelné válcové | ne | ano | ne | - | A (0,036) | | | | | | | **540** |
| **541** | L | 5.15c | - | 900 | 2200 | B Rw+C≥30dB | dřevěné plné lakované | ocelová jednofalcová | ? | ne | KL - KL | ne | - | mechanický zadl. zámek bez vložky | plech | skryté | ne | ano | ano | - | - | | | | | | | **541** |
| **542** | P | 5.15b | - | 700 | 2200 | - | dřevěné plné lakované | ocelová jednofalcová | ? | ne | KL - KL | ne | - | WC mechanický zadl. Zámek | plech | viditelné válcové | ne | ano | ne | - | B (0,061) | | | | | | | **542** |

| | | | | | | | | | | | | | | | | | | | | | | | | | | | | |
|---|---|---|---|---|---|---|---|---|---|---|---|---|---|---|---|---|---|---|---|---|---|---|---|---|---|---|---|---|
| **543** | L | 5.12a | EW 30 DP3 | 1100 | 2200 | - | dřevěné plné lakované | ocelová jednofalcová | ? | ano | KL - KL | ne | - | elektromechanický | plech | skryté | ne | ano | ne | - | - | | | | | | **Z1** | **543** |
| **543b** | L | 5.12b | EW 30 DP3 | 1100 | 2200 | - | dřevěné plné lakované | ocelová jednofalcová | ? | ano | KL - KL | ne | - | elektromechanický | plech | skryté | ne | ano | ne | - | - | | | | | | **Z1** | **543b** |
| **544** | L | 5.22a | EI 30 DP3-SC3 | 900 | 2200 | - | dřevěné plné dýhované | ocelová jednofalcová | ? | ano | KL - KL panika | jedn. skrytý | - | elektromechanický | plech | skryté | ne | ano | padací lišta | - | - | | | | | **1** | **Z1** | **544** |
| **545** | P | 5.14a | - | 900 | 2200 | B Rw+C≥30dB | dřevěné plné lakované | ocelová jednofalcová | ? | ano | KL - KL | ne | - | elektromechanický | plech | skryté | ne | ano | ano | - | - | | | | | **1** | **Z1** | **545** |
| **546** | L | 5.14e | - | 700 | 2200 | - | dřevěné plné lakované | ocelová jednofalcová | ? | ne | KL - KL | ne | - | WC mechanický zadl. Zámek | plech | viditelné válcové | ne | ano | ne | - | A (0,036) | | | | | | | **546** |
| **547** | P | 5.14d | - | 700 | 2200 | - | dřevěné plné lakované | ocelová jednofalcová | ? | ne | KL - KL | ne | - | WC mechanický zadl. Zámek | plech | viditelné válcové | ne | ano | ne | - | A (0,036) | | | | | | | **547** |
| **548** | L | 5.14c | - | 900 | 2200 | B Rw+C≥30dB | dřevěné plné lakované | ocelová jednofalcová | ? | ne | KL - KL | ne | - | mechanický zadl. zámek bez vložky | plech | skryté | ne | ano | ano | - | - | | | | | | | **548** |
| **549** | L | 5.14b | - | 700 | 2200 | - | dřevěné plné lakované | ocelová jednofalcová | ? | ne | KL - KL | ne | - | WC mechanický zadl. Zámek | plech | viditelné válcové | ne | ano | ne | - | B (0,061) | | | | | | | **549** |
| **550** | P | 5.13a | - | 800 | 2200 | A Rw+C≥35dB | dřevěné plné lakované | ocelová jednofalcová | ? | ano | KL - KL | ne | - | elektromechanický | plech | skryté | ne | ano | ano | - | - | | | | | **1** | **Z1** | **550** |
| **551** | L | 5.13b | - | 700 | 2200 | - | dřevěné plné lakované | ocelová jednofalcová | ? | ne | KL - KL | ne | - | WC mechanický zadl. Zámek | plech | viditelné válcové | ne | ano | ne | - | B (0,061) | | | | | | | **551** |

| číslo dveří | otvírání | místnost | požární | šířka | výška | akustika (zvuková neprůzvučnost) | křídlo | zárubeň | přístup na kartu | klika | samozavírač | koordinátor | zámek | protikus | panty | stavěč křídla | dveřní zarážka | práh | zástrč na pas. křídle | větrací mřížka | jiné | jiné 2 | Magnetický kontakt | Zámek - požadavky | číslo dveří |
|---|---|---|---|---|---|---|---|---|---|---|---|---|---|---|---|---|---|---|---|---|---|---|---|---|---|
| **601** | L | 6.02a | EI 30 DP3-SC3 | 1100 | 1970 | - | dřevěné plné dýhované | dřevěná | ano | KL - KL panika | kolejničkový s elektronickým podržením křídla v otevřené poloze | - | elektromechanický | plech | skryté | ne | ano | padací lišta | - | - | elektronické dálkové odemčení / zamčení dle režimu | tlačítko pro uvolnění blokace samozavíračů | **1** | **Z1** | **601** |
| **601a** | L | 6.08e | - | 800 | 1970 | S Rw+C≥40dB | dřevěné plné lakované | ocelová dvoufalcová | ne | KL - KL | jednoduchý | - | mechanický zadl. zámek bez vložky | plech | viditelné válcové | ne | ano | ano | - | - | | | | | **601a** |
| **601b** | L | 6.08e | EI 30 DP3-SC3 | 800 | 1970 | A Rw+C≥35dB | dřevěné plné dýhované | dřevěná rámová | ano | KL - KL | jedn. skrytý | - | elektromechanický | plech | skryté | ne | ano | dvojitá padací lišta | - | - | | | | **Z1** | **601b** |
| **602** | P | 6.02b | - | 800 | 1970 | - | dřevěné plné dýhované | dřevěná | ano | KL - KL | ne | - | elektromechanický | plech | viditelné válcové | ne | ne | ne | - | - | | | | **Z1** | **602** |
| **602b** | P | 6.02b | - | 700 | 2000 | - | dřevěné plné dýhované | dřevěná | ne | bez kliky | ne | - | systém bezúchytkového otevírání se zámkem | plech | skryté | ne | ne | ne | - | - | pružina odtlačí odjištěné křídlo | v líci s obkladem místnosti | | | **602b** |
| **603** | P | 6.04a | - | 800 | 2200 | - | dřevěné plné dýhované | dřevěná | ne | KL - KL | jedn. skrytý | - | mechanický zadl. zámek bez vložky | plech | skryté | ne | ne | ne | - | B (0,061) | | | | | **603** |
| **604** | P | 6.04b | - | 700 | 2000 | - | dřevěné plné dýhované | dřevěná | ne | KL - KL | ne | - | WC mechanický zadl. Zámek | plech | viditelné válcové | ne | ano | ne | - | A (0,036) | | | | | **604** |
| **605** | P | 6.04b | - | 700 | 2200 | - | dřevěné plné dýhované | dřevěná | ne | KL - KL | ne | - | WC mechanický zadl. Zámek | plech | viditelné válcové | ne | ano | ne | - | A (0,036) | | | | | **605** |
| **606** | P | 6.05a | - | 800 | 2200 | - | dřevěné plné dýhované | dřevěná | ne | KL - KL | jedn. skrytý | - | mechanický zadl. zámek bez vložky | plech | skryté | ne | ne | ne | - | B (0,061) | | | | | **606** |
| **607** | L | 6.04c | - | 700 | 2000 | - | dřevěné plné dýhované | dřevěná | ne | KL - KL | ne | - | WC mechanický zadl. Zámek | plech | viditelné válcové | ne | ano | ne | - | A (0,036) | | | | | **607** |
| **608** | P | 6.04b | - | 700 | 2200 | - | dřevěné plné dýhované | dřevěná | ne | KL - KL | ne | - | WC mechanický zadl. Zámek | plech | viditelné válcové | ne | ano | ne | - | A (0,036) | | | | | **608** |
| **609** | L | 6.03 | EI 30 DP3-SC3 | 1100 | 2200 | - | dřevěné plné dýhované | dřevěná | ano | KL - KL panika | kolejničkový s elektronickým podržením křídla v otevřené poloze | - | elektromechanický | plech | skryté | ne | ano | padací lišta | - | - | elektronické dálkové odemčení / zamčení dle režimu | tlačítko pro uvolnění blokace samozavíračů | **1** | **Z1** | **609** |
| **609b** | L | 6.02b | - | 700 | 2000 | - | dřevěné plné dýhované | dřevěná | ne | bez kliky | ne | - | systém bezúchytkového otevírání se zámkem | plech | skryté | ne | ne | ne | - | - | pružina odtlačí odjištěné křídlo | v líci s obkladem místnosti | | | **609b** |
| **610** | L | 6.08c | EI 30 DP3-SC3 | 900 | 1970 | S Rw+C≥40dB | dřevěné plné lakované | ocelová dvoufalcová | ano | KL - KL | jednoduchý | - | elektromechanický | plech | viditelné válcové | ne | ne | ano | - | - | | | | **Z1** | **610** |
| **611** | P | 6.08d | - | 900 | 1970 | S Rw+C≥40dB | dřevěné plné lakované | ocelová dvoufalcová | ano | KL - KL | jednoduchý | - | elektromechanický | plech | viditelné válcové | ne | ano | ano | - | - | | | | **Z1** | **611** |
| **612** | P | 6.08d | EI 30 DP3-SC3 | 900 | 1970 | S Rw+C≥40dB | dřevěné plné lakované | ocelová dvoufalcová | ne | KL - KL | jednoduchý | - | mechanický zadl. zámek bez vložky | plech | viditelné válcové | ne | ano | ano | - | - | | | | | **612** |
| **613** | P | 6.09b | EI 30 DP3-SC3 | 900 | 1970 | B Rw+C≥30dB | dřevěné plné lakované | ocelová jednofalcová | ne | KL - KL | jednoduchý | - | mechanický zadl. zámek s cylind. vložkou | plech | viditelné válcové | ne | ano | ano | - | - | | | | | **613** |
| **614** | P | 6.09b | EI 30 DP3-SC3 | 900 | 2200 | B Rw+C≥30dB | dřevěné plné dýhované | ocelová jednofalcová | ano | KL - KL | jedn. skrytý | - | elektromechanický | plech | skryté | ne | ano | padací lišta | - | - | | | | **Z1** | **614** |
| **615** | P | 6.10a | EI 30 DP3-SC3 | 800 | 2200 | - | dřevěné plné dýhované | ocelová jednofalcová | ano | KL - KL | jedn. skrytý | - | elektromechanický | plech | viditelné válcové | ne | ano | padací lišta | - | - | | | | **Z1** | **615** |
| **616** | P | 6.10b | EI 30 DP3-SC3 | 800 | 2200 | A Rw+C≥35dB | dřevěné plné lakované | ocelová jednofalcová | ne | KL - KL | ne | - | mechanický zadl. zámek bez vložky | plech | viditelné válcové | ne | ano | padací lišta | - | - | | | | | **616** |
| **617** | L | 6.21 | EI 30 DP3-SC3 | 800 | 2200 | - | dřevěné plné dýhované | ocelová jednofalcová | ano | KL - KL | jedn. skrytý | - | elektromechanický | plech | viditelné válcové | ne | ano | padací lišta | - | - | | | | **Z1** | **617** |

| | | | | | | | | | | | | | | | | | | | | | | | | | |
|---|---|---|---|---|---|---|---|---|---|---|---|---|---|---|---|---|---|---|---|---|---|---|---|---|---|
| **618** | L | 6.17b | EI 30 DP3-SC3 | 1100 | 2200 | A Rw+C≥35dB | dřevěné plné dýhované | ocelová jednofalcová | ano | KL - KL panika | jedn. skrytý | - | elektromechanický | plech | skryté | ne | ano | padací lišta | - | - | | | **1** | **Z1** | **618** |
| **619** | L | 6.20b | EI 30 DP3-SC3 | 900 | 2200 | B Rw+C≥30dB | dřevěné plné dýhované | ocelová jednofalcová | ano | KL - KL | jedn. skrytý | - | elektromechanický | plech | skryté | ne | ano | padací lišta | - | - | | | | **Z1** | **619** |
| **620** | L | 6.20b | EI 30 DP3-SC3 | 900 | 1970 | B Rw+C≥30dB | dřevěné plné lakované | ocelová jednofalcová | ne | KL - KL | jednoduchý | - | mechanický zadl. zámek bez vložky | plech | viditelné válcové | ne | ano | ano | - | - | | | | | **620** |
| **621** | L | 6.19 | - | 900 | 2200 | S Rw+C≥40dB | dřevěné plné dýhované | ocelová dvoufalcová | ne | KL - KL | jednoduchý | - | mechanický zadl. zámek bez vložky | plech | skryté | ne | ano | ano | - | - | | | | | **621** |
| **621a** | D | 6.18a | - | 1800 | 2200 | A Rw+C≥35dB | dřevěné plné dýhované | ocelová jednofalcová | ne | KL - KL | jednoduchý | - | mechanický zadl. zámek bez vložky | plech | skryté | ne | ano | padací lišta | ano | - | | | | | **621a** |
| **621b** | D | 6.18b | - | 1800 | 2200 | A Rw+C≥35dB | dřevěné plné dýhované | ocelová jednofalcová | ne | KL - KL | jednoduchý | - | mechanický zadl. zámek bez vložky | plech | skryté | ne | ano | padací lišta | ano | - | | | | | **621b** |
| **623** | L | 6.17b | - | 1100 | 2200 | A Rw+C≥35dB | dřevěné plné dýhované | ocelová jednofalcová | ne | KL - KL panika | jedn. skrytý | - | mechanický zadl. zámek bez vložky | plech | skryté | ne | ano | padací lišta | - | - | | | | | **623** |
| **624** | L | 6.16e | - | 1000 | 2200 | A Rw+C≥35dB | dřevěné plné dýhované | ocelová jednofalcová | ne | KL - KL | ne | - | mechanický zadl. zámek bez vložky | plech | skryté | ne | ano | padací lišta | - | - | | | | | **624** |
| **625** | P | 6.16e | - | 1000 | 2200 | A Rw+C≥35dB | dřevěné plné dýhované | ocelová jednofalcová | ne | KL - KL | ne | - | mechanický zadl. zámek bez vložky | plech | skryté | ne | ano | padací lišta | - | - | | | | | **625** |
| **626** | L | 6.16d | - | 1000 | 2200 | A Rw+C≥35dB | dřevěné plné dýhované | ocelová jednofalcová | ne | KL - KL | ne | - | mechanický zadl. zámek bez vložky | plech | skryté | ne | ano | padací lišta | - | - | | | | | **626** |
| **627** | L | 6.14a | - | 800 | 2200 | A Rw+C≥35dB | hliníkové prosklené | hliníková | ne | KL - KL | ne | - | mechanický zadl. zámek bez vložky | plech | skryté | ne | ano | padací lišta | - | - | dvojité zasklení s použitím dvou skel s pritihlukovou fólií (1xESG, 1xVSG), rám překryt sklem | zárubeň překryta sklem, napojena na meziokenní sloupek | | | **627** |
| **628** | P | 6.14a | - | 800 | 2200 | A Rw+C≥35dB | hliníkové prosklené | hliníková | ano | KL - KL | ne | - | elektromechanický | plech | skryté | ne | ano | padací lišta | - | - | dvojité zasklení s použitím dvou skel s pritihlukovou fólií (1xESG, 1xVSG), rám překryt sklem | zárubeň překryta sklem, napojena na meziokenní sloupek | **1** | **Z1** | **628** |
| **629** | P | 6.15a | - | 900 | 2200 | A Rw+C≥35dB | dřevěné plné dýhované | ocelová jednofalcová | ne | KL - KL | ne | - | mechanický zadl. zámek bez vložky | plech | skryté | ne | ano | padací lišta | - | - | | | | | **629** |
| **629b** | L | 6.15b | - | 900 | 2200 | A Rw+C≥35dB | dřevěné plné dýhované | ocelová jednofalcová | ano | KL - KL | ne | - | elektromechanický | plech | skryté | ne | ano | padací lišta | - | - | | | **1** | **Z1** | **629b** |
| **630** | P | 6.16c | - | 1000 | 2200 | A Rw+C≥35dB | dřevěné plné dýhované | ocelová jednofalcová | ne | KL - KL | ne | - | mechanický zadl. zámek s cylind. vložkou | plech | skryté | ne | ano | padací lišta | - | - | | | | | **630** |
| **631** | L | 6.16b | - | 1000 | 2200 | A Rw+C≥35dB | dřevěné plné dýhované | ocelová jednofalcová | ano | KL - KL | ne | - | elektromechanický | plech | skryté | ne | ano | padací lišta | - | - | | | **1** | **Z1** | **631** |
| **631b** | P | 6.16a | - | 1000 | 2200 | A Rw+C≥35dB | dřevěné plné dýhované | ocelová jednofalcová | ne | KL - KL | ne | - | mechanický zadl. zámek bez vložky | plech | skryté | ne | ano | padací lišta | - | - | | | | | **631b** |
| **632** | P | 6.11 | EI 30 DP3-SC3 | 900 | 2200 | - | dřevěné plné dýhované | dřevěná rámová | ano | KL - KL panika | jedn. skrytý | - | elektromechanický | plech | skryté | ne | ano | padací lišta | - | - | | | **1** | **Z1** | **632** |
| **633** | P | 6.12 | - | 900 | 2200 | - | dřevěné plné dýhované | ocelová jednofalcová | ano | KL - KL | ne | - | elektromechanický | plech | skryté | ne | ano | ne | - | A (0,036) | | | | **Z1** | **633** |
| **634** | L | 6.13a | - | 900 | 2200 | - | dřevěné plné dýhované | ocelová jednofalcová | ne | KL - KL | skrytý, se zpožďovačem zavírání pro WC inv. | - | mechanický zadl. zámek s cylind. vložkou | plech | skryté | ne | ano | ne | - | A (0,036) | | | | | **634** |
| **635** | P | 6.13b | - | 700 | 2200 | - | dřevěné plné dýhované | ocelová jednofalcová | ne | KL - KL | ne | - | mechanický zadl. zámek s cylind. vložkou | plech | viditelné válcové | ne | ano | ne | - | A (0,036) | | | | | **635** |

| Elektrické zámky a otvírače ovládané systémem Elektronické kontroly vstupu (EKV) | |
|---|---|
| **Typové označení** | **Požadavky** |
| **Z1** | **Elektromechanický samozamykací zámek** s možností signalizace stisku kliky, napájení 12-24V DC, odběr v klidu při 12 V do 240 mA včetně, maximální odběr při 12 V do 550 mA včetně, splňuje ČSN EN 1125, ČSN EN 179, ČSN EN 1634 |
| | Pozn.: Zámek ovládán a napájen z EKV - koordinovat dodávku s dodavatelem EKV |
| | Kabel k elektromechanickému zámku minimálně 6m |
| | Pozn.: Kabel zámku bude vyveden skrytě pod omítkou do podhledu |
| **Z2** | **Elektrický otvírač**, stav.střelka,mikrospínač, deblokace, napájení 12V DC, odběr do 250 mA včetně |
| | Pozn.: Zámek ovládán a napájen z EKV - koordinovat dodávku s dodavatelem EKV |
| | Kabel k elektrickému otvírači minimálně 6m |
| | Pozn.: Kabel otvírače bude vyveden skrytě pod omítkou do podhledu |
| **Z3** | **Elektromotorický samozamykací zámek** s možností signalizace stisku kliky, s externí ústřednou, napájení 12-24V DC, odběr v klidu při 24 V do 40 mA, nominální odběr do 220 mA, maximální odběr 600 mA |
| | Pozn.: Zámek ovládán EKV a EPS, napájen z EPS - koordinovat dodávku s dodavatelem EPS a EKV |
| | Kabel k elektromotorickému zámku minimálně 6m |
| | Pozn.: Kabel zámku bude vyveden skrytě pod omítkou do podhledu |
| **Z4** | **Elektromechanický samozamykací zámek** s možností signalizace stisku kliky, napájení 12-24V DC, odběr v klidu při 12 V do 240 mA včetně, maximální odběr při 12 V do 550 mA včetně, splňuje ČSN EN 1125, ČSN EN 179, ČSN EN 1634, **ČSN EN 1627:2012 - bezpečnostní třída RC4** |
| | Pozn.:Zámek ovládán a napájen z EKV - koordinovat dodávku s dodavatelem EKV |
| | Kabel k elektromechanickému zámku minimálně 6m |
| | Pozn.:Kabel zámku bude vyveden skrytě pod omítkou do podhledu |
| **Z5** | **Elektromagnetický zámek do zárubně skleněných dveří, reverzní režim**, napájení 12-24V DC, odběr v klidu při 12 V do 240 mA včetně, maximální odběr při 12 V do 550 mA včetně, ČSN EN 1634 |
| | Pozn.:Zámek napájen z EKV - koordinovat dodávku s dodavatelem EKV |
| | Kabel k elektromechanickému zámku minimálně 10m |
| | Pozn.:Kabel zámku bude vyveden skrytě do podhledu |
| **Z6** | **Elektromechanický samozamykací zámek pro oboustrannou kontrolu vstupu, reverzní režim,** napájení 12-24V DC, odběr v klidu při 12 V do 240 mA včetně, maximální odběr při 12 V do 550 mA včetně, splňuje ČSN EN 1634 |
| | Pozn.:Zámek ovládán a napájen z EKV - koordinovat dodávku s dodavatelem EKV |
| | Kabel k elektromechanickému zámku minimálně 6m |
| | Pozn.:Kabel zámku bude vyveden skrytě pod omítkou do podhledu |
| **Z7** | **Elektrický otvírač pro posuvné dveře, reverzní,** napájení 12V DC, odběr do 250 mA včetně |
| | Pozn.:Otvírač ovládán a napájen z EKV - koordinovat dodávku s dodavatelem EKV |
| | Hákový mechanický zámek s mechanickým odblokováním pomocí vložky |
| | Kabel k elektrickému otvírači minimálně 6m |
| | Pozn.:Kabel otvírače bude vyveden skrytě pod omítkou do podhledu |
| **Z8** | **Elektromechanický samozamykací zámek, reverzní režim,** s možností signalizace stisku kliky, napájení 12-24V DC, odběr v klidu při 12 V do 240 mA včetně, maximální odběr při 12 V do 550 mA včetně, splňuje ČSN EN 1125, ČSN EN 179, ČSN EN 1634 |
| | Pozn.:Zámek ovládán a napájen z EKV - koordinovat dodávku s dodavatelem EKV |
| | Kabel k elektromechanickému zámku minimálně 10m |
| | Pozn.:Kabel zámku bude vyveden skrytě pod omítkou do podhledu |

| **Magnetické kontakty pro systém Poplachového zabezpečovacího a tísňového systému (PZTS)** |
|---|
| **Standardní dřevěné/kovové dveře** |
| Závrtný magnetický kontakt polarizovaný pro stupeň zabezpečení 3 s kabelem minimálně 6 m<br>- dodávku magnetického kontaktu zajistí dodavatel IBŘS (EKV/PZTS), montáž magnetického kontaktu do zárubně a dveřního křídla zajistí dodavatel dveří<br>- dodávku a montáž koordinovat s dodavatelem IBŘS (EKV/PZTS)<br>- instalace v zárubni a dveřním křídle na straně zámku dveří |
| Kabel magnetického kontaktu vyvést skrytě pod omítkou do podhledu |
| **Celoskleněné dveře v 1.NP** |
| Závrtný/povrchový magnetický kontakt (dle možností instalace do dadaných dveří) polarizovaný pro stupeň zabezpečení 3 s kabelem minimálně 6 m<br>- dodávku magnetického kontaktu zajistí dodavatel IBŘS (EKV/PZTS), montáž magnetického kontaktu do zárubně a do/na dveřního křídla zajistí dodavatel dveří<br>- dodávku a montáž koordinovat s dodavatelem IBŘS (EKV/PZTS)<br>- instalace v zárubni a v/na dveřním křídle na straně zámku dveří |
| Kabel magnetického kontaktu vyvést skrytě zárubní a pod omítkou do podhledu |

POL. | SCHEMA, ROZMĚR, POPIS

ZÁKLADNÍ PODMÍNKY

- specifikace jednotlivých dveří je uvedena v tabulce dveří,

- dveřní křídla jsou řešena jako bezfalcová, do líce se zárubní (pokud není jednotlivě uvedeno jinak)

- nákresy ve výpisu dveří zobrazují klíčové vlastnosti z hlediska vzhledu a funkce, nemusí obsahovat všechny informace o zobrazených dveřích

- součástí dodávky dveří jsou veškeré jejich úpravy, doprava a montáž, včetně montáže elektroinstalace pro zámky, magnety a pod.

- dveře v dýhovaném obkladu budou dýhovány stejnou dýhou jako navazující části obkladu, s návazností téže dýhy v obkladu nadpraží dveří

- na všechny dveře bude dodavatem zpracována dílenská dokumentace a předložena autorskému dozoru k odsouhlasení před započetím výroby

- všechny dveřní závěsy (panty) budou umístěny v pravidelných rozestupech (nahoře a dole stejně vzdálené od konce křídla, případný třetí na střed výšky křídla ...)

POZN. : TENTO VÝPIS NELZE POVAŽOVAT ZA DÍLENSKOU DOKUMENTACI. DÍLENSKOU DOKUMENTACI NA ZÁKLADĚ SPECIFIKACÍ A DETAILŮ ZPRACUJE VÝROBCE A PŘEDLOŽÍ AUTORSKÉMU DOZORU K ODSOUHLASENÍ. VEŠKERÉ ROZMĚRY NUTNO OVĚŘIT NA STAVBĚ. PŘI ROZPORU MEZI ROZMĚRY TĚCHTO VÝROBKŮ VE VÝKRESECH DETAILŮ A VE VÝPISU PRVKŮ PLATÍ ROZMĚRY VE VÝKRESECH DETAILŮ ! VEŠKERÉ POVRCHOVÉ ÚPRAVY BUDOU ODSOUHLASENY AUTORSKÝM DOZOREM NA ZÁKLADĚ REÁLNÝCH VZORKŮ PŘEDLOŽENÝCH DODAVATELEM.

POL. | SCHEMA, ROZMĚR, POPIS

STANDARD 1 - PROSTORY DIVÁKŮ
- dveře dýhované (vstupy do předsálí a sálu s lamelovým obkladem)
- zárubně masivní dřevěné rámové, dub
- kování v provedení bronz (kliky, zámky) nebo černé + bronz (panikové hrazdy - mechanika a krytky černé, tyč bronz)
- panty skryté
- samozavírače skryté
- zarážka proti nadměrnému otevření křídla řešena funkcí samozavírače
- samozavírače s funkcí podžení křídla v otevřené poloze (s uvolněním elektronicky - tlačítkem na stěně vedle, dálkově, EPS)

STANDARD 2 - PROSTORY ZÁZEMÍ FILHARMONIE S REPREZENTATIVNÍM VYUŽITÍM (2.NP, 6. NP)
- dveře dýhované
- zárubně ocelové lakované, s falcem pro křídlo v líci
- kování v provedení bronz (kliky, zámky)
- panty skryté
- samozavírače skryté
- zarážka proti nadměrnému otevření křídla řešena funkcí samozavírače, pokud není samozavírač tak zarážkou na stěně či podlaze dle vzoru

STANDARD 3 - PROSTORY ZÁZEMÍ FILHARMONIE S BĚŽNÝM PROVOZEM - ŠATNY MUZIKANTŮ
- dveře lakované, křídla bezfalcová
- zárubně ocelové lakované, s falcem pro křídlo v líci
- kování v provedení hliník (kliky)
- panty skryté
- samozavírače kolejničkové viditelné

STANDARD 4 - PROSTORY ZÁZEMÍ FILHARMONIE S TECHNICKÝM PROVOZEM
- dveře lakované, křídla s falcem
- zárubně ocelové lakované
- kování v provedení hliník (kliky) nebo nerez (panikové hrazdy)
- panty skryté
- samozavírače skryté
- zarážka proti nadměrnému otevření křídla řešena funkcí samozavírače

POZN. : TENTO VÝPIS NELZE POVAŽOVAT ZA DÍLENSKOU DOKUMENTACI. DÍLENSKOU DOKUMENTACI NA ZÁKLADĚ SPECIFIKACÍ A DETAILŮ ZPRACUJE VÝROBCE A PŘEDLOŽÍ AUTORSKÉMU DOZORU K ODSOUHLASENÍ. VEŠKERÉ ROZMĚRY NUTNO OVĚŘIT NA STAVBĚ. PŘI ROZPORU MEZI ROZMĚRY TĚCHTO VÝROBKŮ VE VÝKRESECH DETAILŮ A VE VÝPISU PRVKŮ PLATÍ ROZMĚRY VE VÝKRESECH DETAILŮ ! VEŠKERÉ POVRCHOVÉ ÚPRAVY BUDOU ODSOUHLASENY AUTORSKÝM DOZOREM NA ZÁKLADĚ REÁLNÝCH VZORKŮ PŘEDLOŽENÝCH DODAVATELEM.

POL. | SCHEMA, ROZMĚR, POPIS

KLIKA

- Standardní výrobek pro použití ve veřejných budovách a velkou zátěž užívání
- Objektové kování (testováno na více než milion cyklů), s vyrovnávacím ložiskem
- Na dýhovaných dveřích v provedení: bronz masivní s patinou
- Na lakovaných dveřích v provedení: eloxovaný hliník
- Vzhled kliky je závazný - je součástí celkové kompozice interiéru jako autorského díla
- Na křídla, kde reálně hrozí zachycení oděvu unikajících osob v "panikové variantě" variantě dle EN 179 ("zahnutá verze" - zde zobrazena šedou plochou).

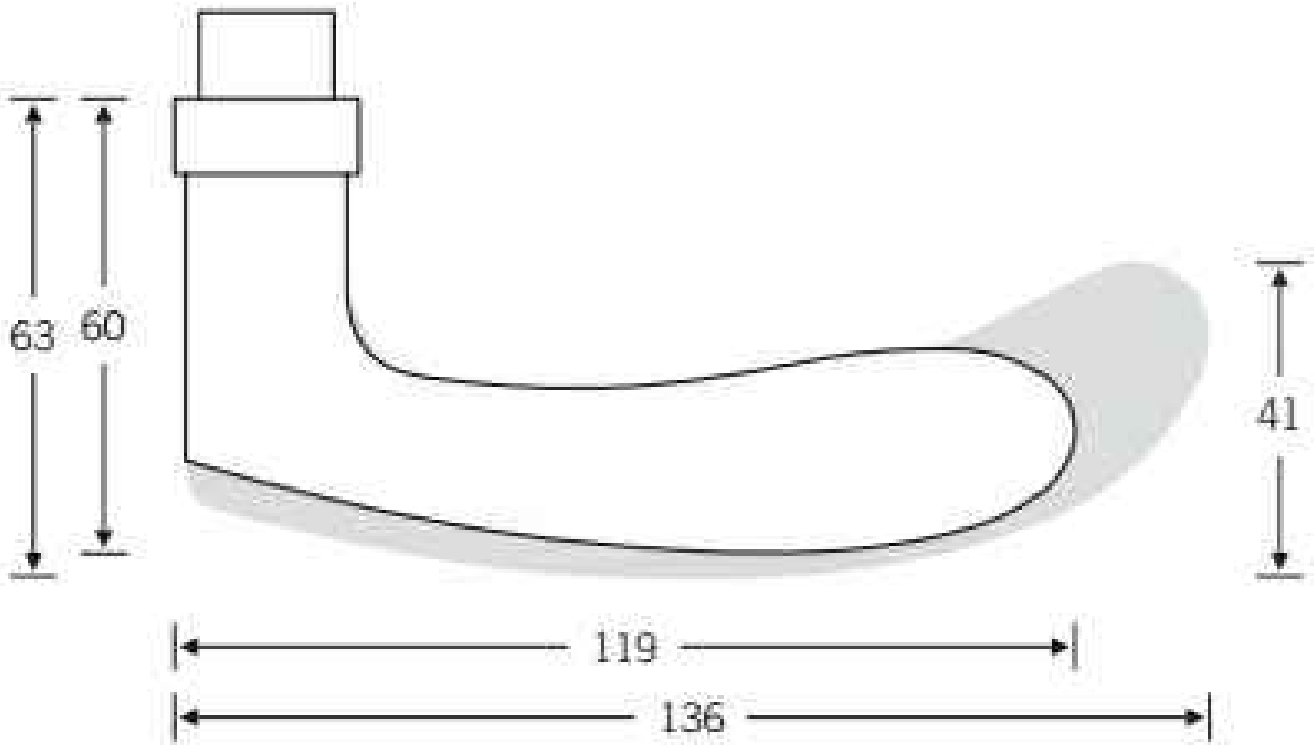

## OCELOVÉ ZÁRUBNĚ

- Pro použití v zázemí muzikantů a technických prostorech budovy
- Dvoudílná zárubeň s falcem pro bezfalcové křídlo, typ DZD – zárubeň je určena pro dodatečnou montáž do hotových otvorů jak klasického zdiva, tak lehkých příček.
- Přivařené trapézové kotvy umožňují přišroubování zárubně k ostění otvoru.
- Standardní provedení bez podlahového zapuštění.
- Součástí dodávky bude TPE-těsnění a dva nebo tři dveřní závěsy (podle váhy křídla).
- Ve vybraných případech zárubeň s dvojitým falcem.
- U požárních dveří vyplnit dutinu maltou dle požadavku PBŘS

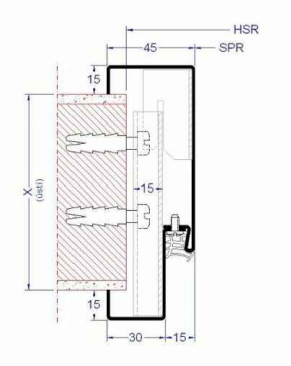


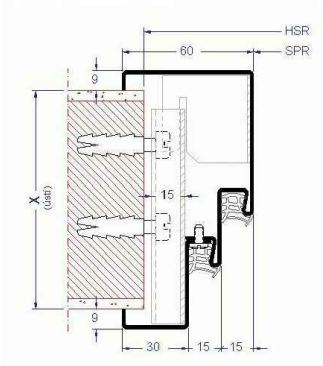


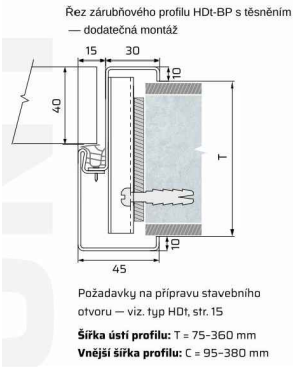


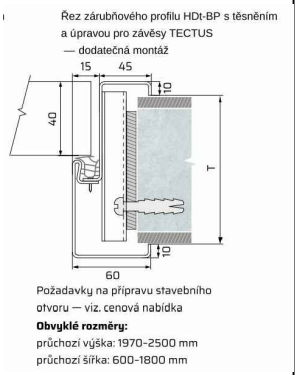


- Pro použití ve vybraných situacích v zázemí a v suterénu
- Dvoudílná zárubeň s falcem pro bezfalcové křídlo, typ ZBt – zárubeň je určena pro dodatečnou montáž do hotových otvorů jak klasického zdiva, tak lehkých příček.
- Tři přivařené trapézové kotvy umožňují přišroubování zárubně k ostění světlíku.
- Standardní provedení bez podlahového zapuštění.
- Součástí dodávky bude TPE-těsnění a dva nebo tři dveřní závěsy.
- U požárních dveří vyplnit maltou dle požadavku PBŘS

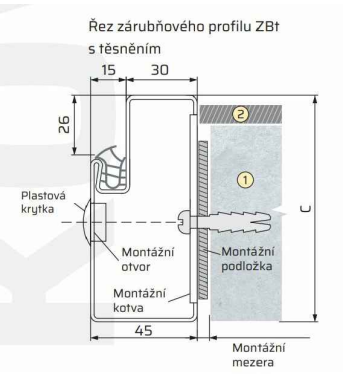

## ZÁVĚSY DVEŘNÍCH KŘÍDEL (PANTY) SKRYTÉ

- Skryté panty pro bezfalcová křídla
- Pro použití v prostorech pro diváky i v zázemí muzikantů
- Pro požární dveře v požárním provedení
- Dodávka včetně upevňovacích prvků pro rámové, obložkové nebo ocelové zárubně (dle jednotlivých dveří)
- Pro dveře s bronzovými klikami v barvě "bronz"
- Pro dveře s hliníkovými klikami v provedení "nerez"

Předpokládané parametry:

| | |
|---|---|
| Šířka čela (mm): | 28 |
| Výška čela (mm): | 160 |
| Možnost nastavení: | 3D |
| Rozsah nastavení: | strana +/- 3 mm |
| | výška +/- 3 mm |
| | přítlak +/- 1 mm |
| Typ dveřního falcu: | bezfalcové |
| Nosnost (kg): | 80 |
| Frézování (průměr frézy) (mm): | 24 |
| Ložisko: | bezúdržbová technologie kluzných ložisek |
| Úhel otevření (°): | 180 |

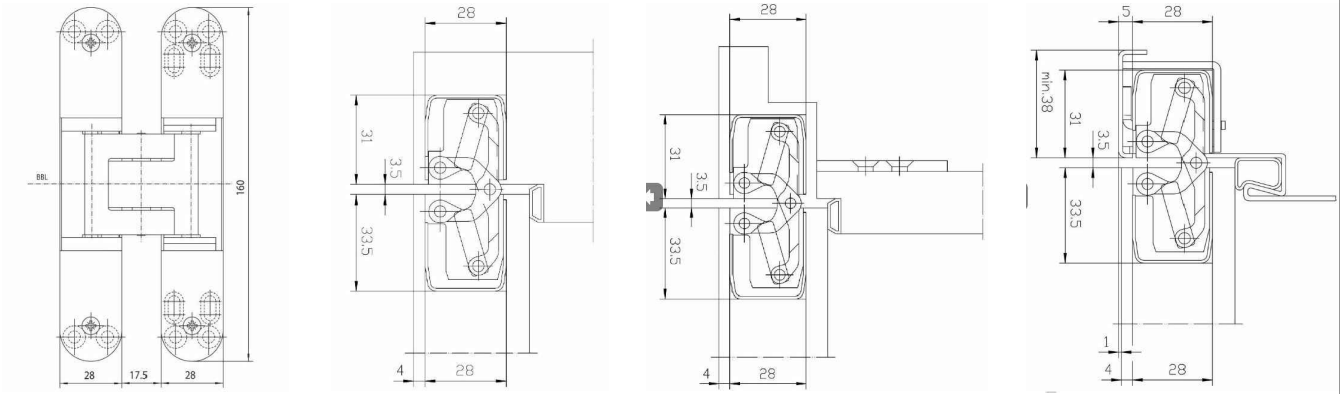

POL. | SCHEMA, ROZMĚR, POPIS

ZÁVĚSY DVEŘNÍCH KŘÍDEL (PANTY) VIDITELNÉ VÁLCOVÉ

- Viditelné válcové panty pro bezfalcová křídla
- Pro použití v prostorech v zázemí muzikantů
- Dodávka včetně upevňovacích prvků pro ocelové zárubně
- V provedení "nikl lesklý"

Předpokládané parametry:

Nosnost (2ks pantů) (kg): 40

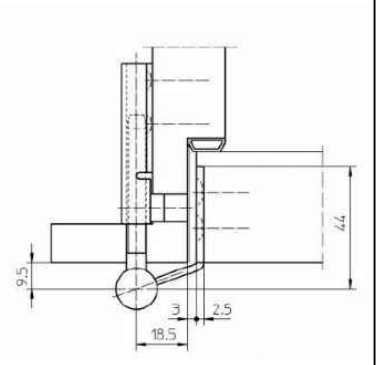

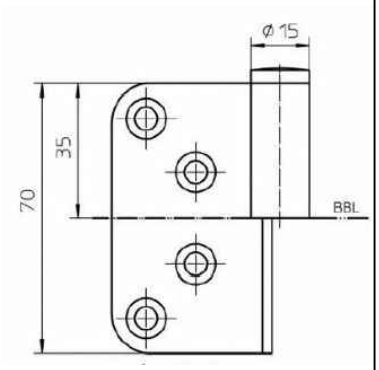

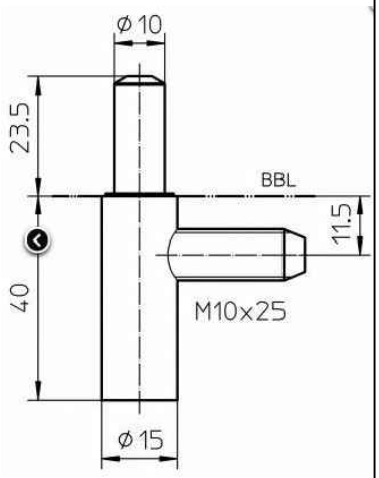


POZN. : TENTO VÝPIS NELZE POVAŽOVAT ZA DÍLENSKOU DOKUMENTACI. DÍLENSKOU DOKUMENTACI NA ZÁKLADĚ SPECIFIKACÍ A DETAILŮ ZPRACUJE VÝROBCE A PŘEDLOŽÍ AUTORSKÉMU DOZORU K ODSOUHLASENÍ. VEŠKERÉ ROZMĚRY NUTNO OVĚŘIT NA STAVBĚ. PŘI ROZPORU MEZI ROZMĚRY TĚCHTO VÝROBKŮ VE VÝKRESECH DETAILŮ A VE VÝPISU PRVKŮ PLATÍ ROZMĚRY VE VÝKRESECH DETAILŮ ! VEŠKERÉ POVRCHOVÉ ÚPRAVY BUDOU ODSOUHLASENY AUTORSKÝM DOZOREM NA ZÁKLADĚ REÁLNÝCH VZORKŮ PŘEDLOŽENÝCH DODAVATELEM.

## PANIKOVÁ HRAZDA

- Pro interiérové dveře v prostorech pro diváky
- Barva kování černá (černý nylonový plášť)
- Vodorovná lišta (trubka eliptického průřezu 40x20) v provedení bronz
- Ovládané rozvory zadlabané - nejdou vidět (zejména u dvoukřídlých dveří na pasivním křídle)

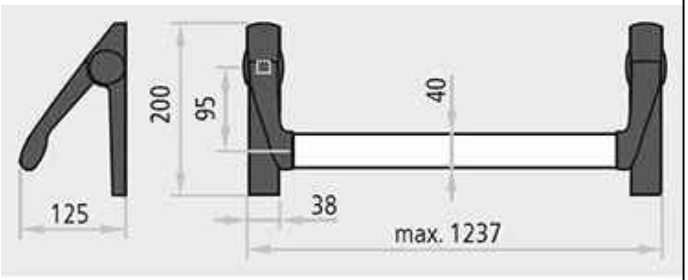


## PADACÍ LÍŠTA

- Automatická těsnící lišta na dveře.
- Výška těsnící lišty až 16 mm
- Útlum až 50 dB
- Možnost seřízení výšky výsuvu lišty
- Pro objektové dveře s vysokým zatížením
- U doukřídlých dveří pro obě křídla
- Když je ve výpise uvedeno dvojitá padací lišta = dvě lišty vedle sebe pro větší útlum

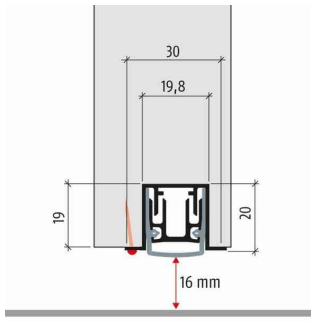

## KABELOVÁ PRŮCHODKA ROZPOJITELNÁ

- Velmi odolná rozpojitelná průchodka pro těžký provoz.
- Testováno pro 1 000 000 otevření bez přerušení kabelových vodičů.
- Dveře a rámy mohou být vyráběny a montovány samostatně.
- Umožňuje kontrolu zapojení ve výrobním závodě před samotnou montáží.
- V případě potřeby je možné dveře snadno demontovat.
- Včetně montážního přípravku pro dřevěné dveře.

Technické údaje:
- Připraveno pro napětí až 24V DC +20% ( 1A 100% ED, 4A max. 1s 10% ED)
- Maximální úhel otevření 180°
- Počet vodičů 10

## VĚTRACÍ MŘÍŽKY V KŘÍDLE DVEŘÍ

- Pro určené interiérové dveře v prostorech zázemí muzikantů
- Viditelný zákryt z děrovaného Al plechu tl. 2mm v líci s křídlem dveří (zapuštěno)
- Děrování krycího plechu dle výkresu
- Vlepeno - bez viditelnéhokotvení
- Nástřik stejnou barvou jako dveřní křídlo
- Vnitřní lamely zabraňující průhledu a omezujíí přenos zvuku
- velikosti dle tabulky dveří

## ŘEZ KŘÍDLEM DVEŘÍ:

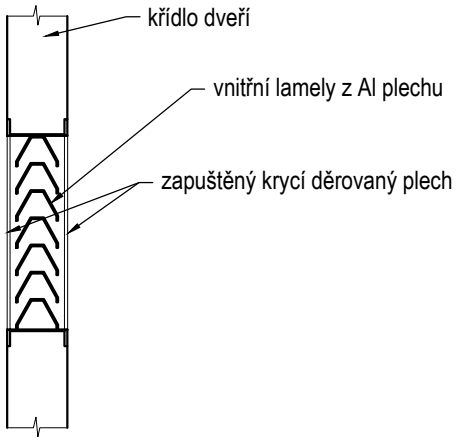


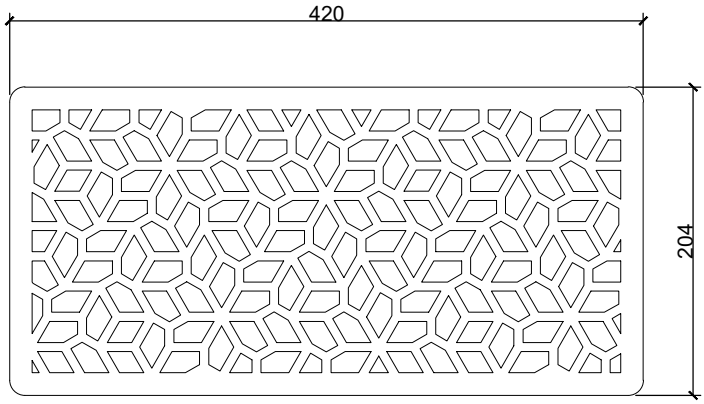


mřížka A = cca 0,036m2

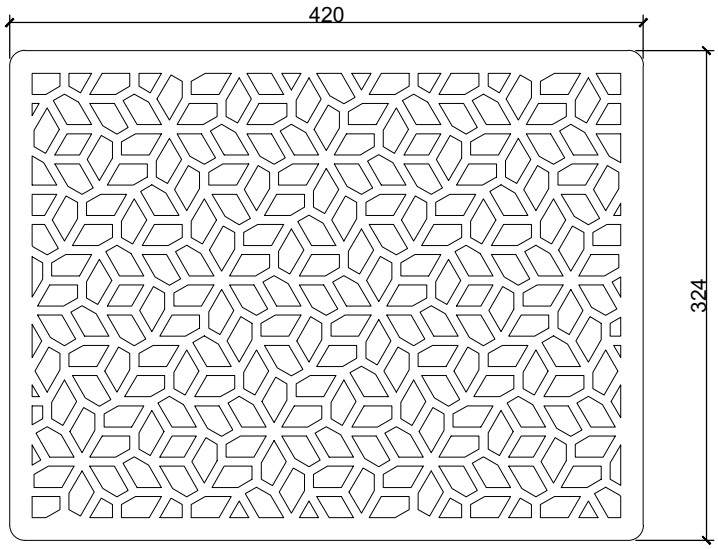


mřížka B = cca 0,061m2

## DVEŘNÍ ZARÁŽKY

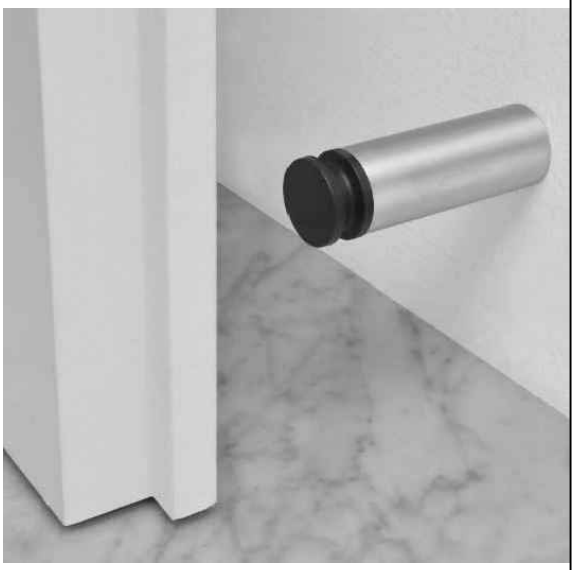

- Pro určené interiérové dveře v prostorech zázemí muzikantů
- Dveřní zarážka na zeď zabraňuje poničení dveří i stěny
- Pro pobytové místnosti (a koupelny s dveřmi do šatny) typ A
- Pro WC a sprchy (s otvíráním dveří dovnitř) typ B
- Pro dvoukřídlé dveře 2ks

**Zarážka A**
- válcová zarážka s černým gumovým zakončením
- z matné nerez oceli a černé pryže
- délka 80 mm
- průměr 25 mm

**Zarážka A2**
- v odůvodněných případech v montáži ke klice
  (bude určeno AD na základě VD)
- válcová zarážka s černým gumovým zakončením
- z matné nerez oceli a černé pryže
- délka 40 mm
- průměr 25 mm

**Zarážka B**
- zarážka na stěnu s háčkem
- délka 80 mm
- k našroubování
- matný nikl

SKRYTÉ SAMOZAVÍRAČE S KOORDINÁTOREM ZAVŘENÍ KŘÍDEL

- Skrytý dveřní zavírač s vodicí lištou s integrovaným koordinátorem a dvěma elektromechanickými aretačními zařízeními pro dvoukřídlé dveřepro požárně odolné dvojkřídlé dveře
- skrytá vodicí lišta
- pro protipožární a kouřotěsné dveře
- jedno aktivní (uzamčeno elektromechackým zámkem) a jedno pasivní křídlo (drženo zamčené rozvorou ovládanou mechanickou panikovou hrazdou)
- možnost uzamčení dveří
- možnost elektronického podržení křídel v otevřené poloze

OTVÍRÁNÍ SKRYTÝCH DVEŘÍ "PUSH TO OPEN"

umožní otevřít zvenku křídlo bez kliky potlačením a "odskočením křídla"
- na jedny dveře 2ks
- montáž na rám dveří
- povrchová úprava: matná černá
- montáž: vruty
- rozměry 74 (126) x 14 mm

DVEŘNÍ STAVĚČ

- montáž přímo na dveřní křídlo
- ovládání zášlapem gumové hlavičky
- materiál: nerez
- povrchová úprava: matná černá
- montáž: vruty

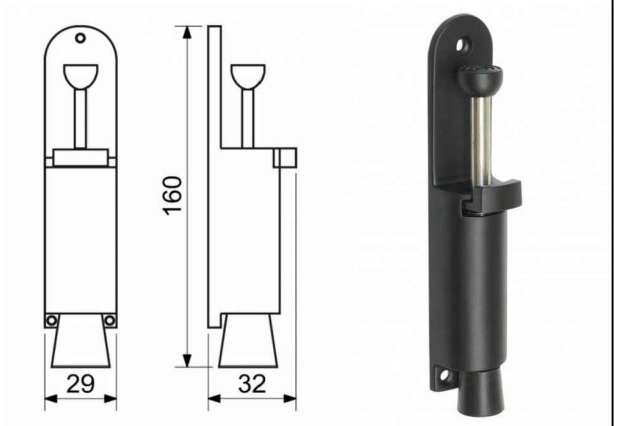

| POL. | SCHEMA, ROZMĚR, POPIS | POZNÁMKA |
|---|---|---|

D101
D121
D207
D307
D408
D507

101 (121, 207, 307, 408, 507) = jednokřídlé, únikové, požární, dýhované, s okýnkem na CHUC
obklad na straně opačné než závěsy

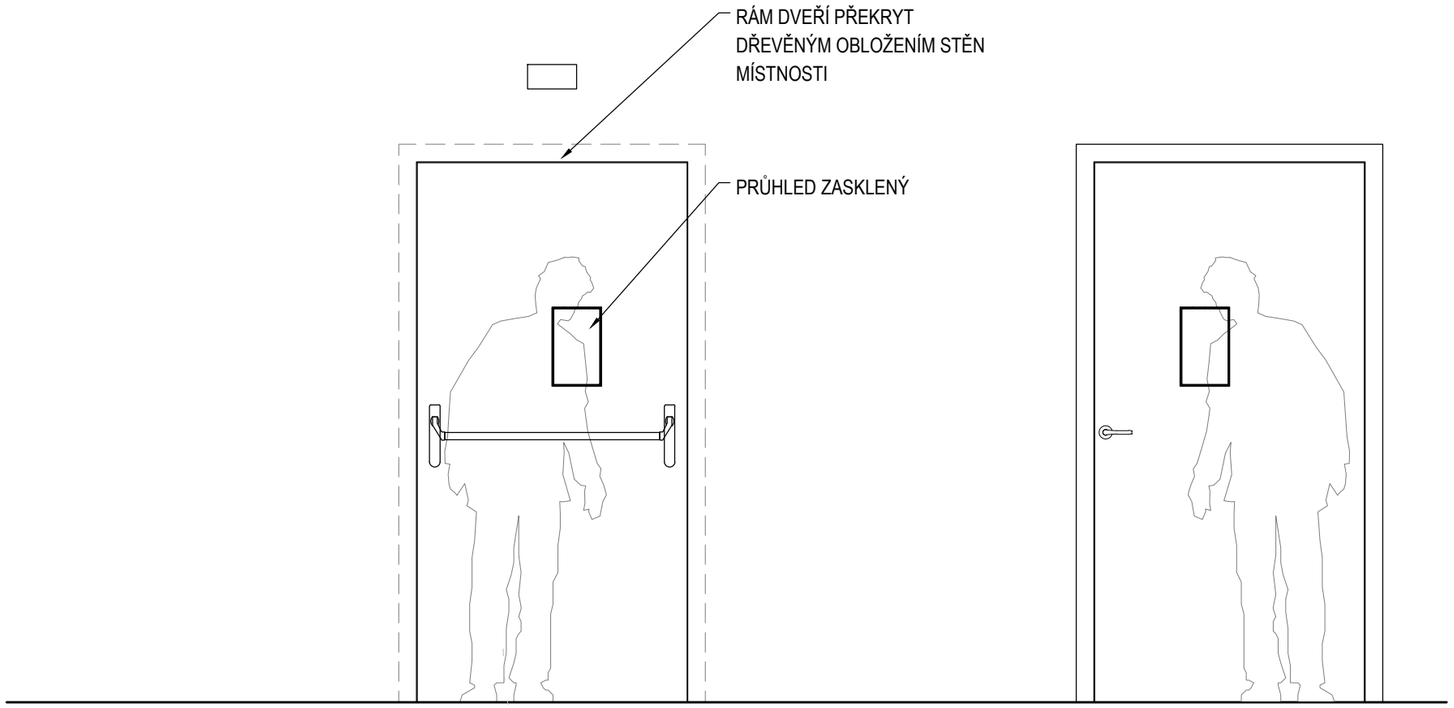


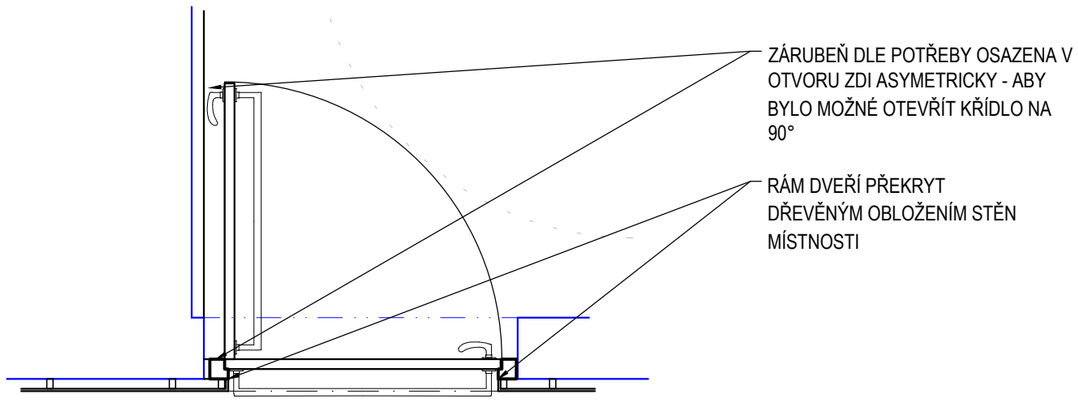


POZN. : TENTO VÝPIS NELZE POVAŽOVAT ZA DÍLENSKOU DOKUMENTACI. DÍLENSKOU DOKUMENTACI NA ZÁKLADĚ SPECIFIKACÍ A DETAILŮ ZPRACUJE VÝROBCE A PŘEDLOŽÍ AUTORSKÉMU DOZORU K ODSOUHLASENÍ. VEŠKERÉ ROZMĚRY NUTNO OVĚŘIT NA STAVBĚ. PŘI ROZPORU MEZI ROZMĚRY TĚCHTO VÝROBKŮ VE VÝKRESECH DETAILŮ A VE VÝPISU PRVKŮ PLATÍ ROZMĚRY VE VÝKRESECH DETAILŮ ! VEŠKERÉ POVRCHOVÉ ÚPRAVY BUDOU ODSOUHLASENY AUTORSKÝM DOZOREM NA ZÁKLADĚ REÁLNÝCH VZORKŮ PŘEDLOŽENÝCH DODAVATELEM.

| POL. | SCHEMA, ROZMĚR, POPIS | POZNÁMKA |
|---|---|---|

12x, 20x, 30x, 40x, 510) = dvoukřídlé, únikové, požární, dýhované, s okýnkem, na CHUC
obklad na straně opačné než závěsy

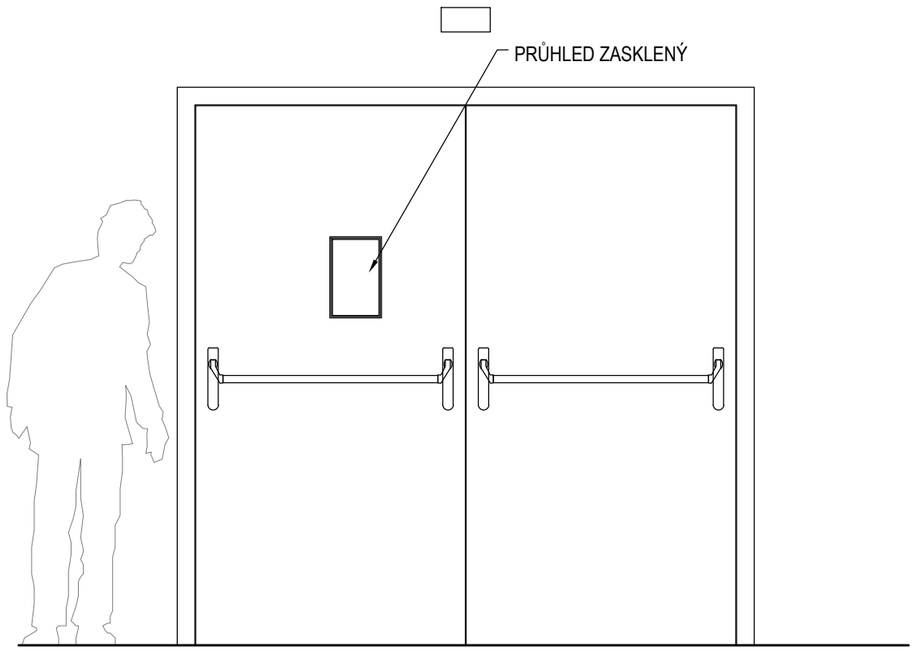


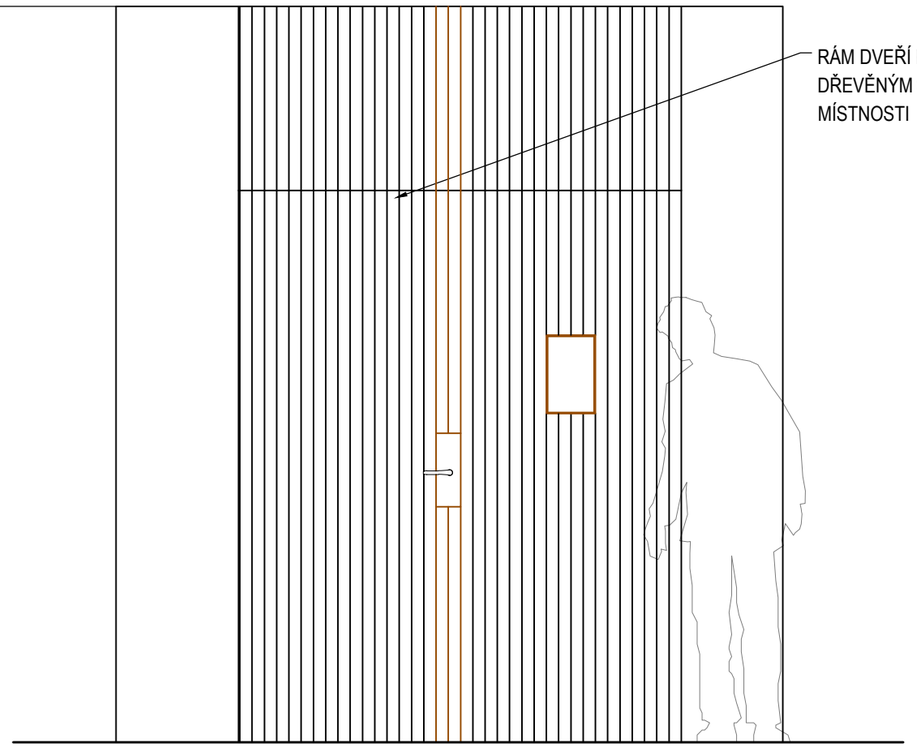


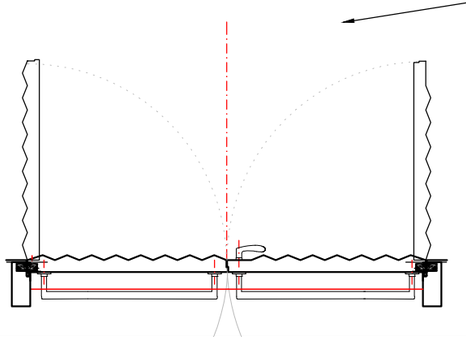

ZÁRUBEŇ DLE POTŘEBY OSAZENA
ASYMETRICKY - ABY BYLO MOŽNÉ
OTEVŘÍT KŘÍDLO NA 90°

RÁM DVEŘÍ PŘEKRYT
DŘEVĚNÝM OBLOŽENÍM STĚN
MÍSTNOSTI

POZN. : TENTO VÝPIS NELZE POVAŽOVAT ZA DÍLENSKOU DOKUMENTACI. DÍLENSKOU DOKUMENTACI NA ZÁKLADĚ SPECIFIKACÍ A DETAILŮ ZPRACUJE VÝROBCE A PŘEDLOŽÍ AUTORSKÉMU DOZORU K ODSOUHLASENÍ. VEŠKERÉ ROZMĚRY NUTNO OVĚŘIT NA STAVBĚ. PŘI ROZPORU MEZI ROZMĚRY TĚCHTO VÝROBKŮ VE VÝKRESECH DETAILŮ A VE VÝPISU PRVKŮ PLATÍ ROZMĚRY VE VÝKRESECH DETAILŮ ! VEŠKERÉ POVRCHOVÉ ÚPRAVY BUDOU ODSOUHLASENY AUTORSKÝM DOZOREM NA ZÁKLADĚ REÁLNÝCH VZORKŮ PŘEDLOŽENÝCH DODAVATELEM.

NÁZEV ZAKÁZKY:

JKC

DOKUMENT:

VÝPIS DVEŘÍ

DATUM: 10/2021

STRANA: 13

| POL. | SCHEMA, ROZMĚR, POPIS | POZNÁMKA |
|---|---|---|

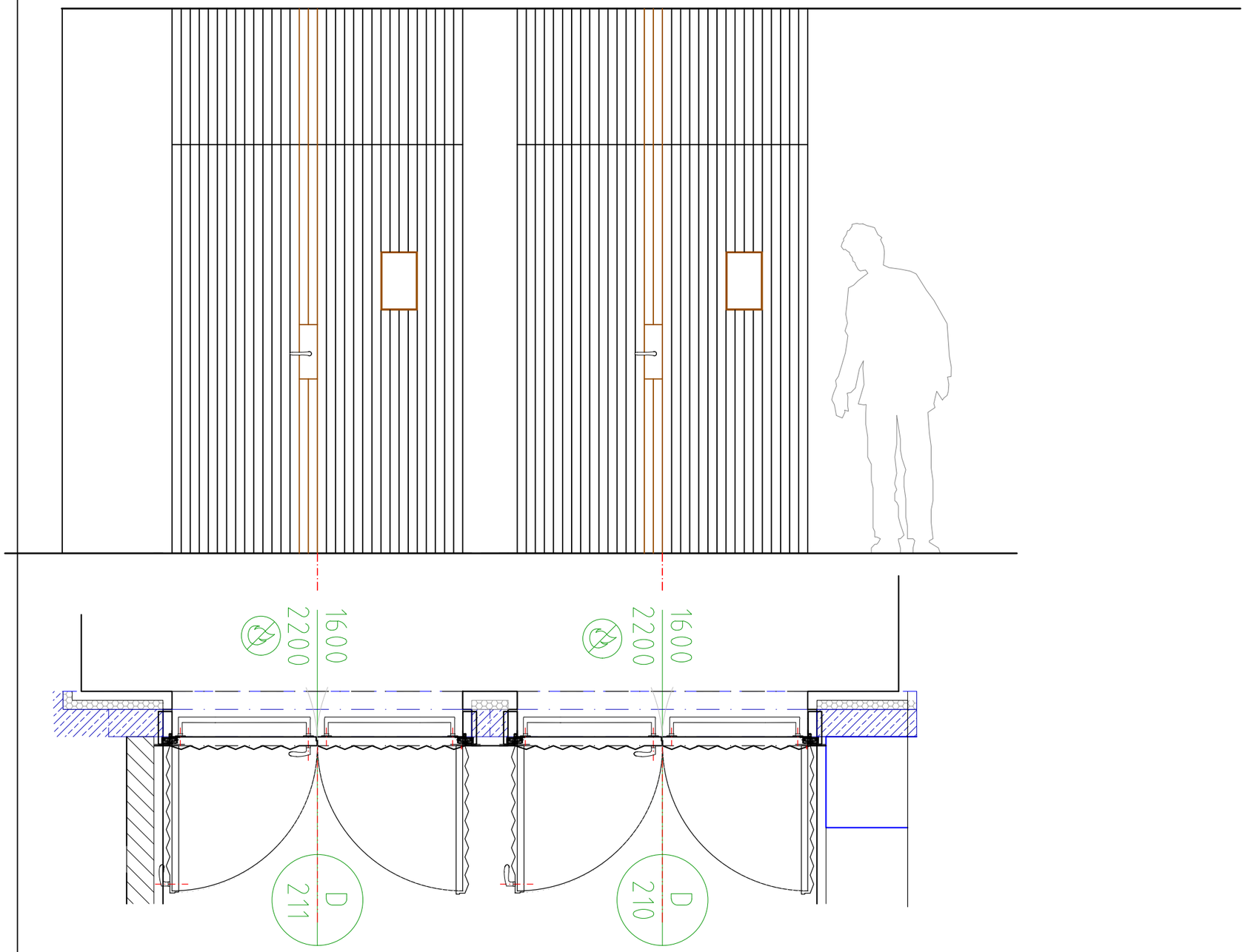


POZN. : TENTO VÝPIS NELZE POVAŽOVAT ZA DÍLENSKOU DOKUMENTACI. DÍLENSKOU DOKUMENTACI NA ZÁKLADĚ SPECIFIKACÍ A DETAILŮ ZPRACUJE VÝROBCE A PŘEDLOŽÍ AUTORSKÉMU DOZORU K ODSOUHLASENÍ. VEŠKERÉ ROZMĚRY NUTNO OVĚŘIT NA STAVBĚ. PŘI ROZPORU MEZI ROZMĚRY TĚCHTO VÝROBKŮ VE VÝKRESECH DETAILŮ A VE VÝPISU PRVKŮ PLATÍ ROZMĚRY VE VÝKRESECH DETAILŮ ! VEŠKERÉ POVRCHOVÉ ÚPRAVY BUDOU ODSOUHLASENY AUTORSKÝM DOZOREM NA ZÁKLADĚ REÁLNÝCH VZORKŮ PŘEDLOŽENÝCH DODAVATELEM.

| POL. | SCHEMA, ROZMĚR, POPIS | POZNÁMKA |
|---|---|---|

D103

103 v dřevěném obložení, nepožární

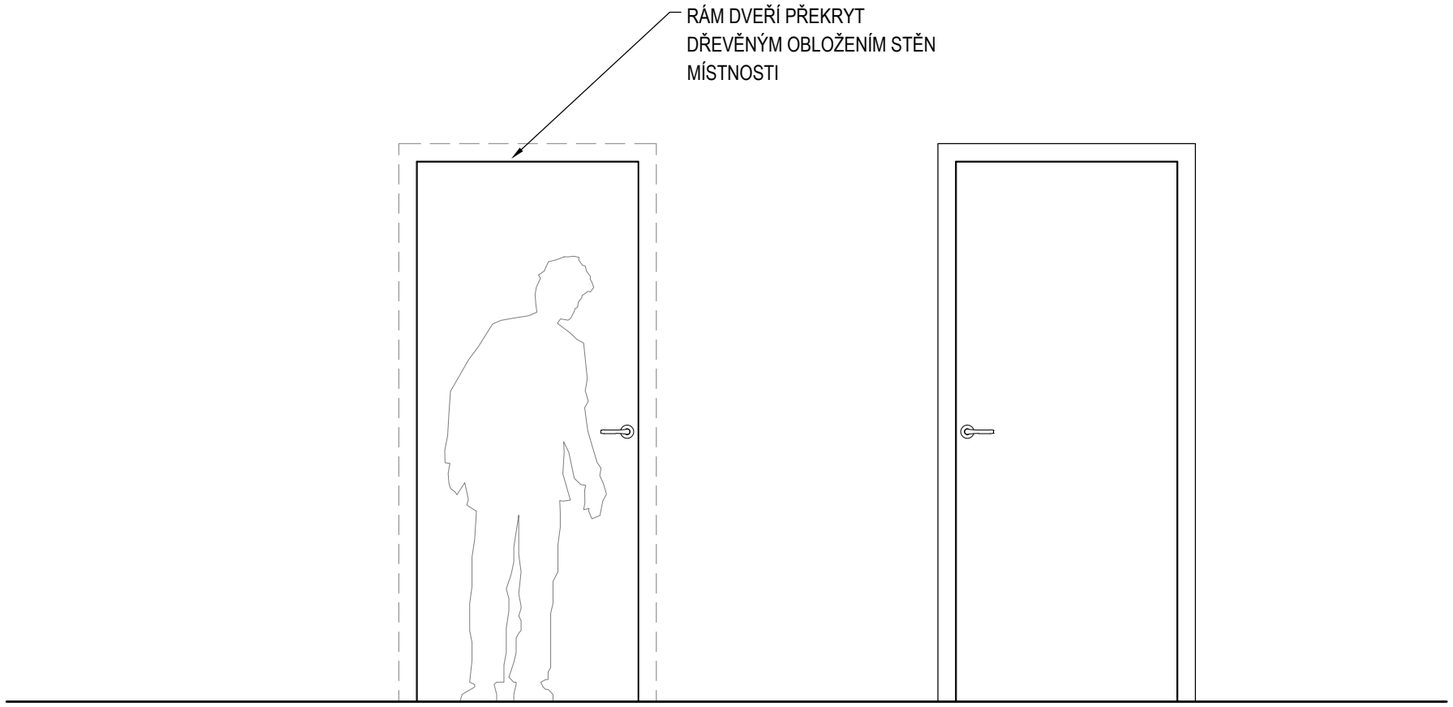


POZN. : TENTO VÝPIS NELZE POVAŽOVAT ZA DÍLENSKOU DOKUMENTACI. DÍLENSKOU DOKUMENTACI NA ZÁKLADĚ SPECIFIKACÍ A DETAILŮ ZPRACUJE VÝROBCE A PŘEDLOŽÍ AUTORSKÉMU DOZORU K ODSOUHLASENÍ. VEŠKERÉ ROZMĚRY NUTNO OVĚŘIT NA STAVBĚ. PŘI ROZPORU MEZI ROZMĚRY TĚCHTO VÝROBKŮ VE VÝKRESECH DETAILŮ A VE VÝPISU PRVKŮ PLATÍ ROZMĚRY VE VÝKRESECH DETAILŮ ! VEŠKERÉ POVRCHOVÉ ÚPRAVY BUDOU ODSOUHLASENY AUTORSKÝM DOZOREM NA ZÁKLADĚ REÁLNÝCH VZORKŮ PŘEDLOŽENÝCH DODAVATELEM.

| NÁZEV ZAKÁZKY: JKC | | | |
|---|---|---|---|
| DOKUMENT: VÝPIS DVEŘÍ | | DATUM: 10/2021 | STRANA: 15 |
| POL. | SCHEMA, ROZMĚR, POPIS | | POZNÁMKA |

D102

## 102 = dvoukřídlé skleněné požární, po stranách s prosklením se skrytým rámem

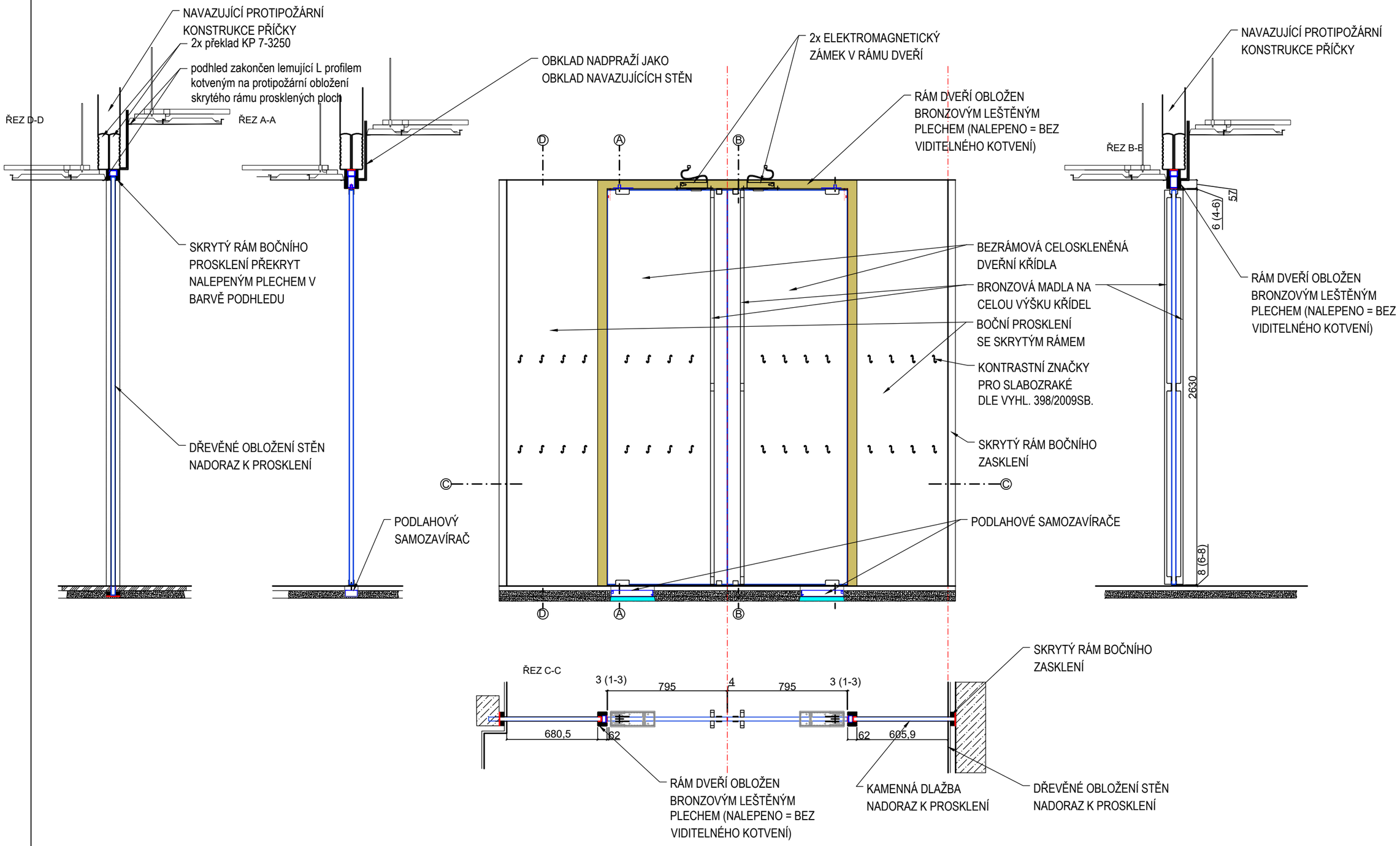


POZN. : TENTO VÝPIS NELZE POVAŽOVAT ZA DÍLENSKOU DOKUMENTACI. DÍLENSKOU DOKUMENTACI NA ZÁKLADĚ SPECIFIKACÍ A DETAILŮ ZPRACUJE VÝROBCE A PŘEDLOŽÍ AUTORSKÉMU DOZORU K ODSOUHLASENÍ. VEŠKERÉ ROZMĚRY NUTNO OVĚŘIT NA STAVBĚ. PŘI ROZPORU MEZI ROZMĚRY TĚCHTO VÝROBKŮ VE VÝKRESECH DETAILŮ A VE VÝPISU PRVKŮ PLATÍ ROZMĚRY VE VÝKRESECH DETAILŮ ! VEŠKERÉ POVRCHOVÉ ÚPRAVY BUDOU ODSOUHLASENY AUTORSKÝM DOZOREM NA ZÁKLADĚ REÁLNÝCH VZORKŮ PŘEDLOŽENÝCH DODAVATELEM.

| NÁZEV ZAKÁZKY: JKC | | | |
|---|---|---|---|
| DOKUMENT: VÝPIS DVEŘÍ | | DATUM: 10/2021 | STRANA: 16 |
| POL. | SCHEMA, ROZMĚR, POPIS | | POZNÁMKA |

D120 120 = dvoukřídlé skleněné požární únikové

D122 122 = dvoukřídlé skleněné nepožární

(na stěně vedle dveří tlačítko k elektronickému odjištění zámků)

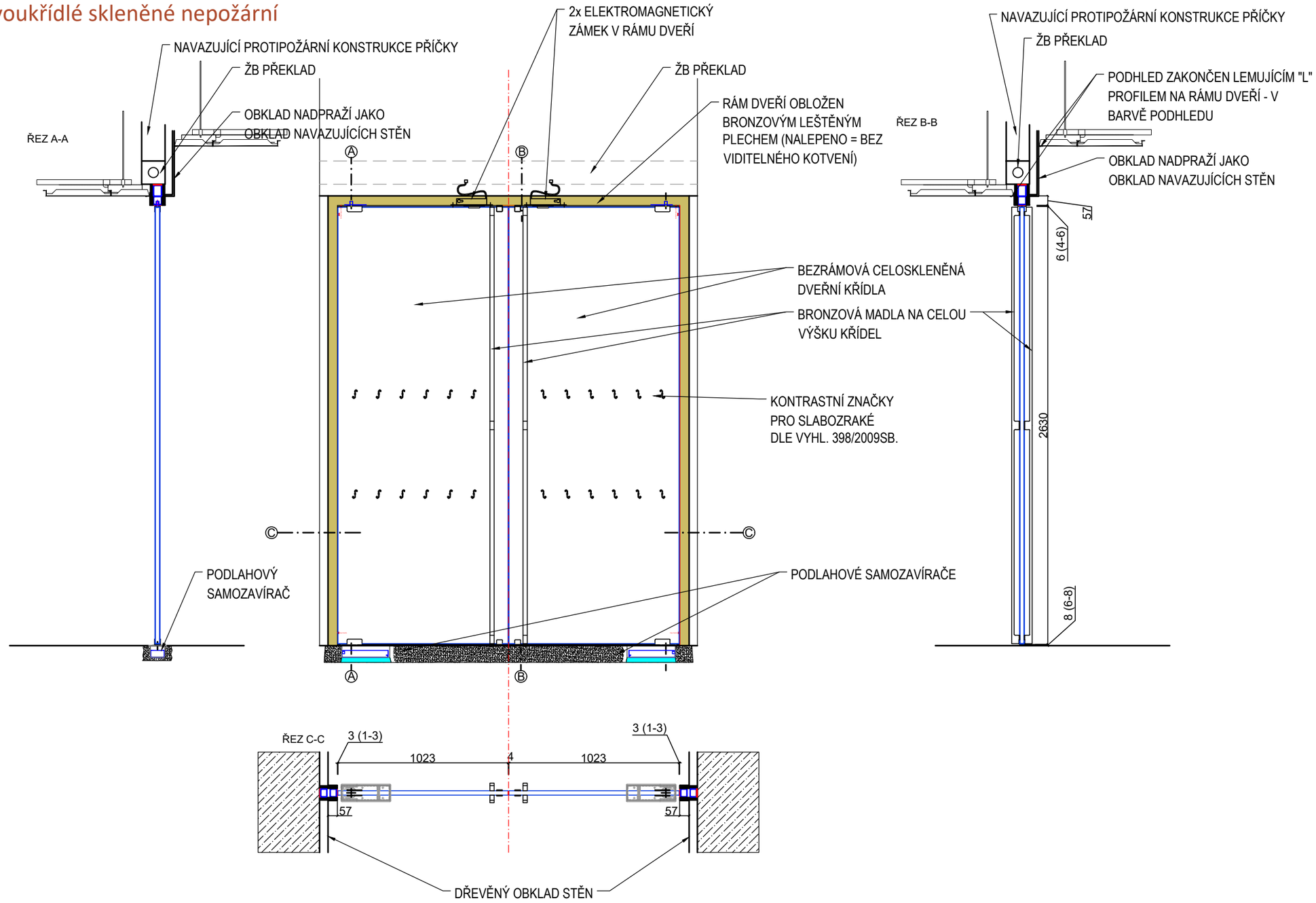


POZN. : TENTO VÝPIS NELZE POVAŽOVAT ZA DÍLENSKOU DOKUMENTACI. DÍLENSKOU DOKUMENTACI NA ZÁKLADĚ SPECIFIKACÍ A DETAILŮ ZPRACUJE VÝROBCE A PŘEDLOŽÍ AUTORSKÉMU DOZORU K ODSOUHLASENÍ. VEŠKERÉ ROZMĚRY NUTNO OVĚŘIT NA STAVBĚ. PŘI ROZPORU MEZI ROZMĚRY TĚCHTO VÝROBKŮ VE VÝKRESECH DETAILŮ A VE VÝPISU PRVKŮ PLATÍ ROZMĚRY VE VÝKRESECH DETAILŮ ! VEŠKERÉ POVRCHOVÉ ÚPRAVY BUDOU ODSOUHLASENY AUTORSKÝM DOZOREM NA ZÁKLADĚ REÁLNÝCH VZORKŮ PŘEDLOŽENÝCH DODAVATELEM.

| POL. | SCHEMA, ROZMĚR, POPIS | POZNÁMKA |
|---|---|---|

## 128 (133) = ocelové v posuvné požární stěně

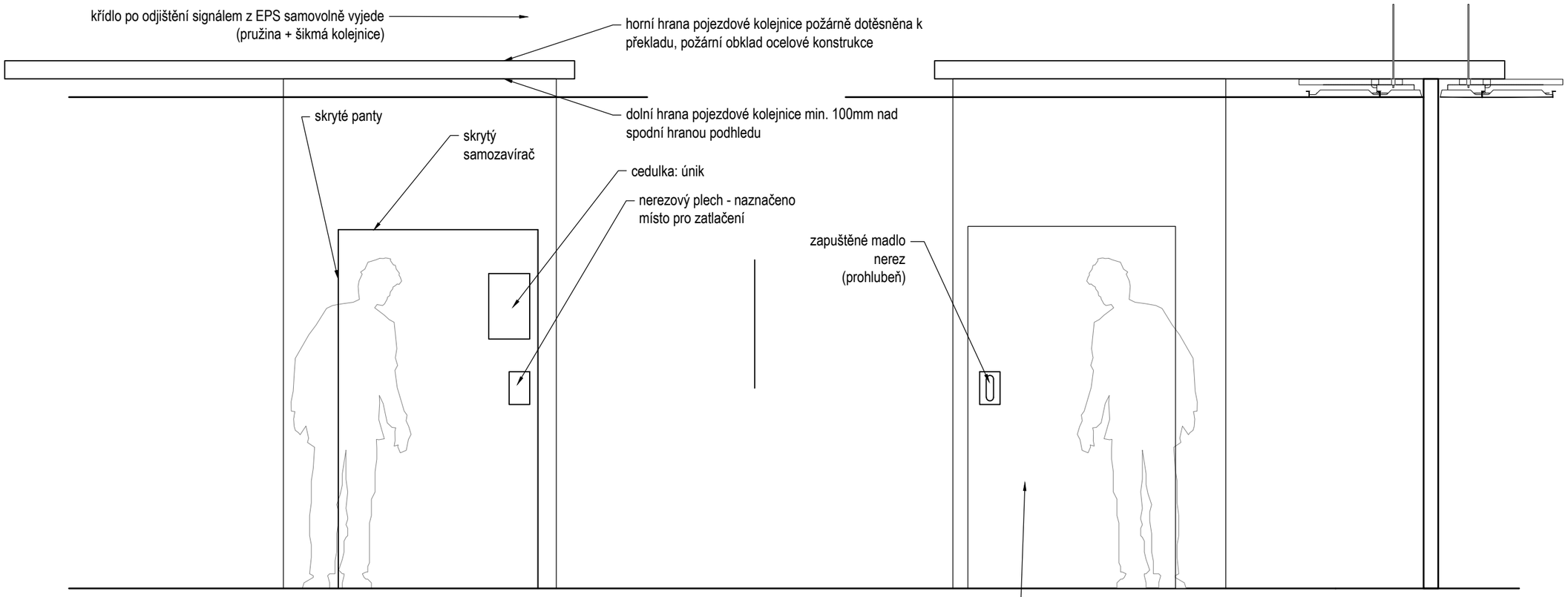


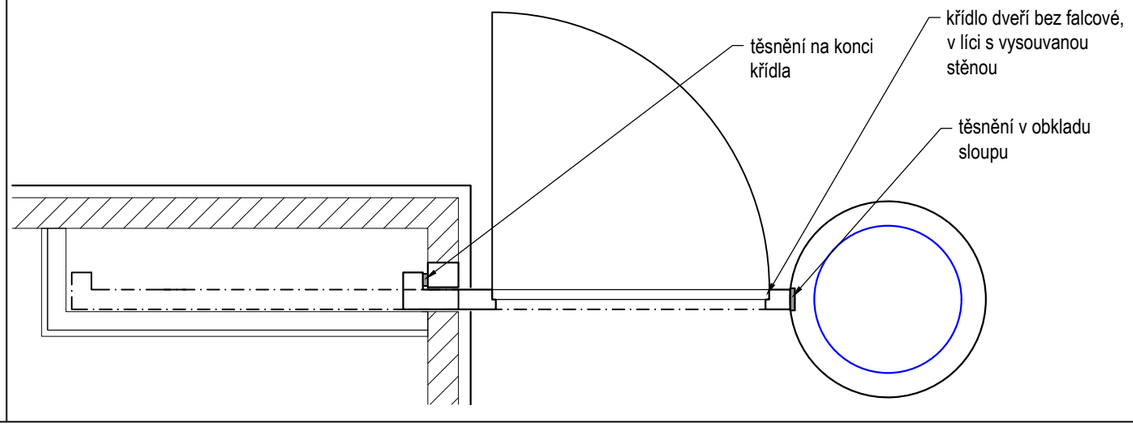


Panikové dveře - speciální využití pro shromažďovací prostory

- průchozí otvor standardně o rozměrech 1100x1970 mm umístěný v křídle samoposuvného uzávěru
- do otvoru posuvného uzávěru jsou vsazeny jednokřídlé ocelové dveře hladké, křídlo bez polodrážky,
- křídlo dveří v líci se zárubní, zárubeň s polodrážkou, bez prahové spojky, skrytý samozavírač,
- dveře neuzamykatelné, s válečkovou střelkou zámku bez vložky, bez vrchního kování,
- průchozí profil zůstává bez částí, které by mohly zachytit oděv
- z venku možnost otevření tahem za zapuštěné madlo - pro zásah hasičů a pod.
- celistovost uzavření zajištěna samozavíračem, válečkovou střelkou a těsněním obvodu celého posuvného uzávěru

POZN. : TENTO VÝPIS NELZE POVAŽOVAT ZA DÍLENSKOU DOKUMENTACI. DÍLENSKOU DOKUMENTACI NA ZÁKLADĚ SPECIFIKACÍ A DETAILŮ ZPRACUJE VÝROBCE A PŘEDLOŽÍ AUTORSKÉMU DOZORU K ODSOUHLASENÍ. VEŠKERÉ ROZMĚRY NUTNO OVĚŘIT NA STAVBĚ. PŘI ROZPORU MEZI ROZMĚRY TĚCHTO VÝROBKŮ VE VÝKRESECH DETAILŮ A VE VÝPISU PRVKŮ PLATÍ ROZMĚRY VE VÝKRESECH DETAILŮ ! VEŠKERÉ POVRCHOVÉ ÚPRAVY BUDOU ODSOUHLASENY AUTORSKÝM DOZOREM NA ZÁKLADĚ REÁLNÝCH VZORKŮ PŘEDLOŽENÝCH DODAVATELEM.

| POL. | SCHEMA, ROZMĚR, POPIS | POZNÁMKA |
|---|---|---|

129 (134, 312, 412a, 511a) = bez kliky, skryté v obložení foyer nebo respiria

129 b zakryté protipožární, se zámkem, únikové

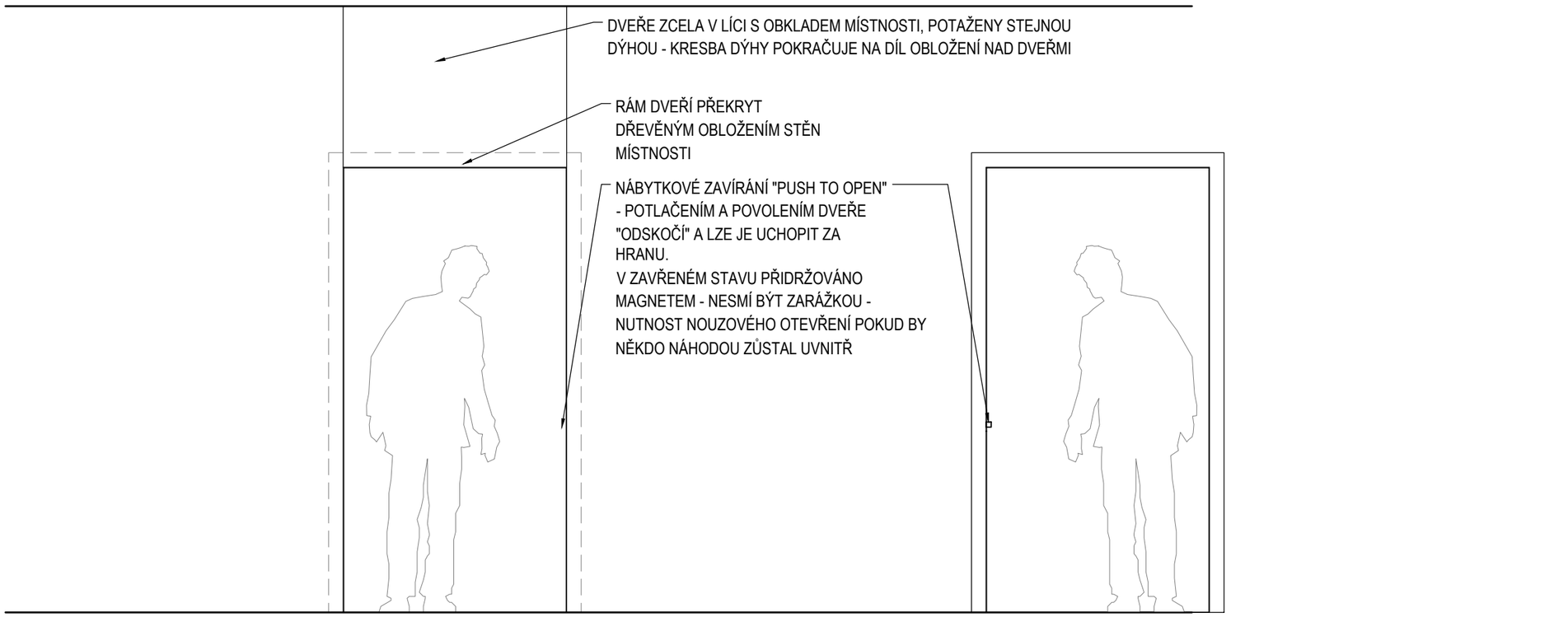


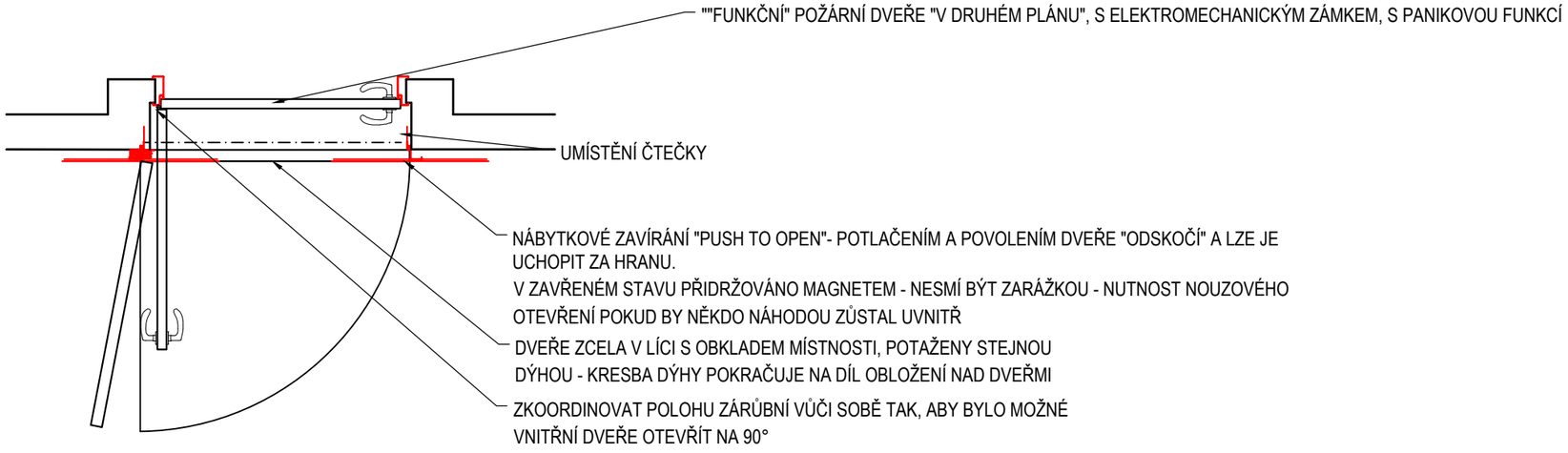


POZN. : TENTO VÝPIS NELZE POVAŽOVAT ZA DÍLENSKOU DOKUMENTACI. DÍLENSKOU DOKUMENTACI NA ZÁKLADĚ SPECIFIKACÍ A DETAILŮ ZPRACUJE VÝROBCE A PŘEDLOŽÍ AUTORSKÉMU DOZORU K ODSOUHLASENÍ. VEŠKERÉ ROZMĚRY NUTNO OVĚŘIT NA STAVBĚ. PŘI ROZPORU MEZI ROZMĚRY TĚCHTO VÝROBKŮ VE VÝKRESECH DETAILŮ A VE VÝPISU PRVKŮ PLATÍ ROZMĚRY VE VÝKRESECH DETAILŮ ! VEŠKERÉ POVRCHOVÉ ÚPRAVY BUDOU ODSOUHLASENY AUTORSKÝM DOZOREM NA ZÁKLADĚ REÁLNÝCH VZORKŮ PŘEDLOŽENÝCH DODAVATELEM.

| POL. | SCHEMA, ROZMĚR, POPIS | POZNÁMKA |
|---|---|---|

136 (214, 217) v dřevěném obložení požární, obklad na straně závěsů

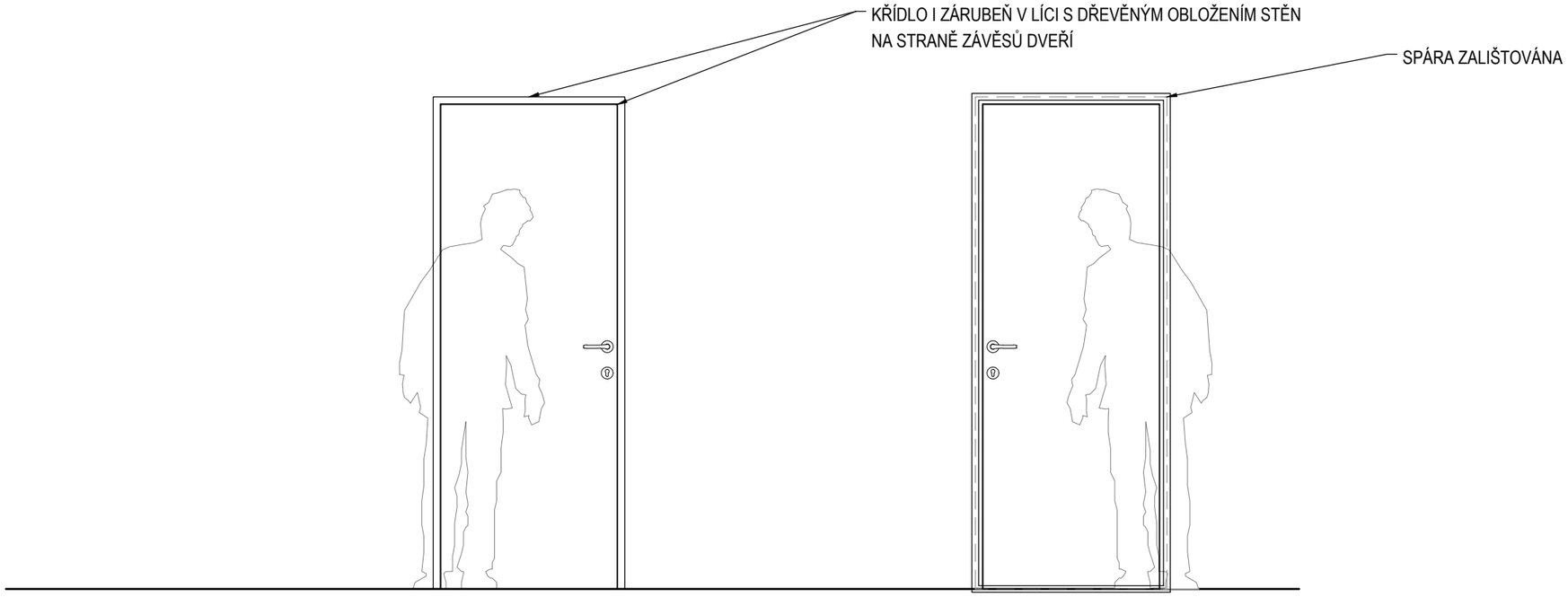


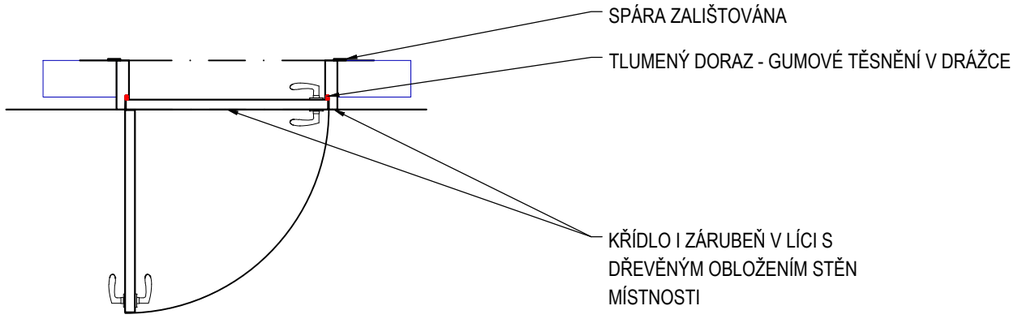


POZN. : TENTO VÝPIS NELZE POVAŽOVAT ZA DÍLENSKOU DOKUMENTACI. DÍLENSKOU DOKUMENTACI NA ZÁKLADĚ SPECIFIKACÍ A DETAILŮ ZPRACUJE VÝROBCE A PŘEDLOŽÍ AUTORSKÉMU DOZORU K ODSOUHLASENÍ. VEŠKERÉ ROZMĚRY NUTNO OVĚŘIT NA STAVBĚ. PŘI ROZPORU MEZI ROZMĚRY TĚCHTO VÝROBKŮ VE VÝKRESECH DETAILŮ A VE VÝPISU PRVKŮ PLATÍ ROZMĚRY VE VÝKRESECH DETAILŮ ! VEŠKERÉ POVRCHOVÉ ÚPRAVY BUDOU ODSOUHLASENY AUTORSKÝM DOZOREM NA ZÁKLADĚ REÁLNÝCH VZORKŮ PŘEDLOŽENÝCH DODAVATELEM.

| POL. | SCHEMA, ROZMĚR, POPIS | POZNÁMKA |
|---|---|---|

201 (206, 301, 306, 402, 407, 501, 504) = skleněné, ručně posuvné dveře do pouzdra na WC diváků

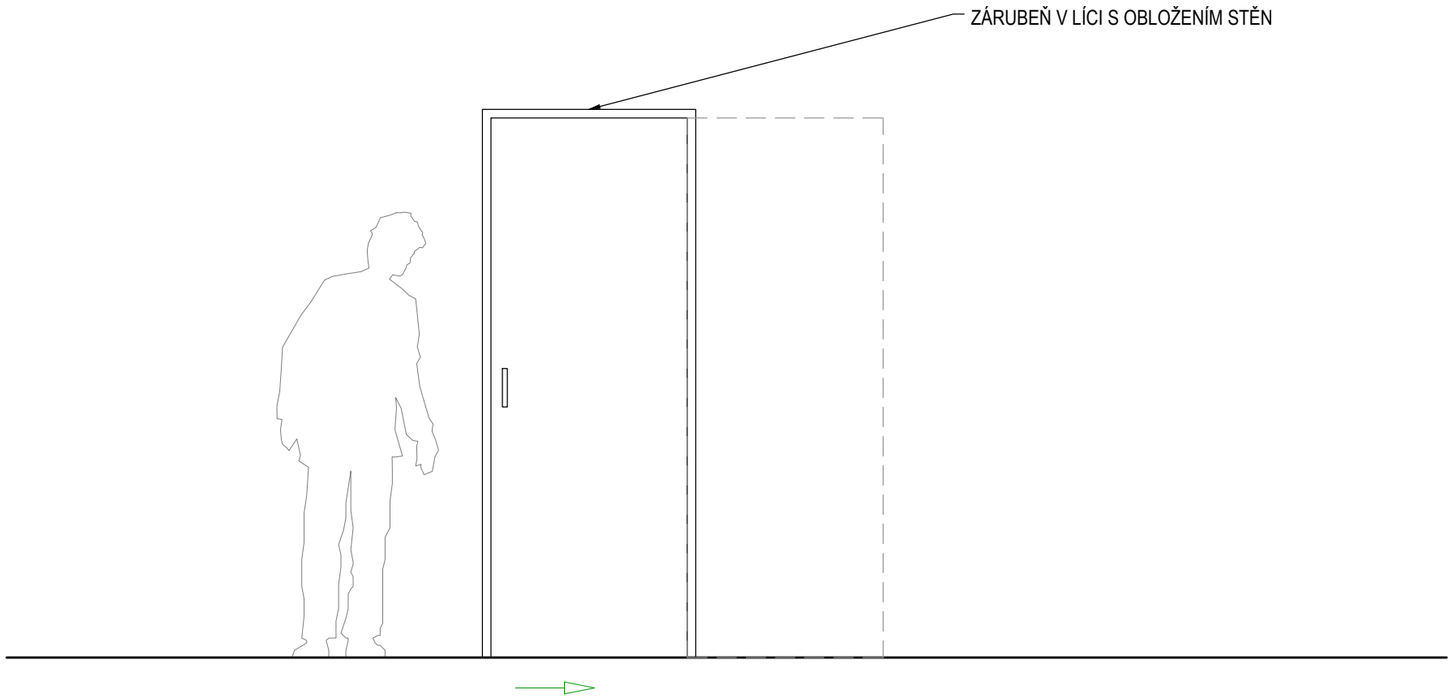

| POL. | SCHEMA, ROZMĚR, POPIS | POZNÁMKA |
|---|---|---|

# 203 (204, 303, 304, 404, 405, 502, 503) = skleněné, automaticky posuvné dveře do WC diváků

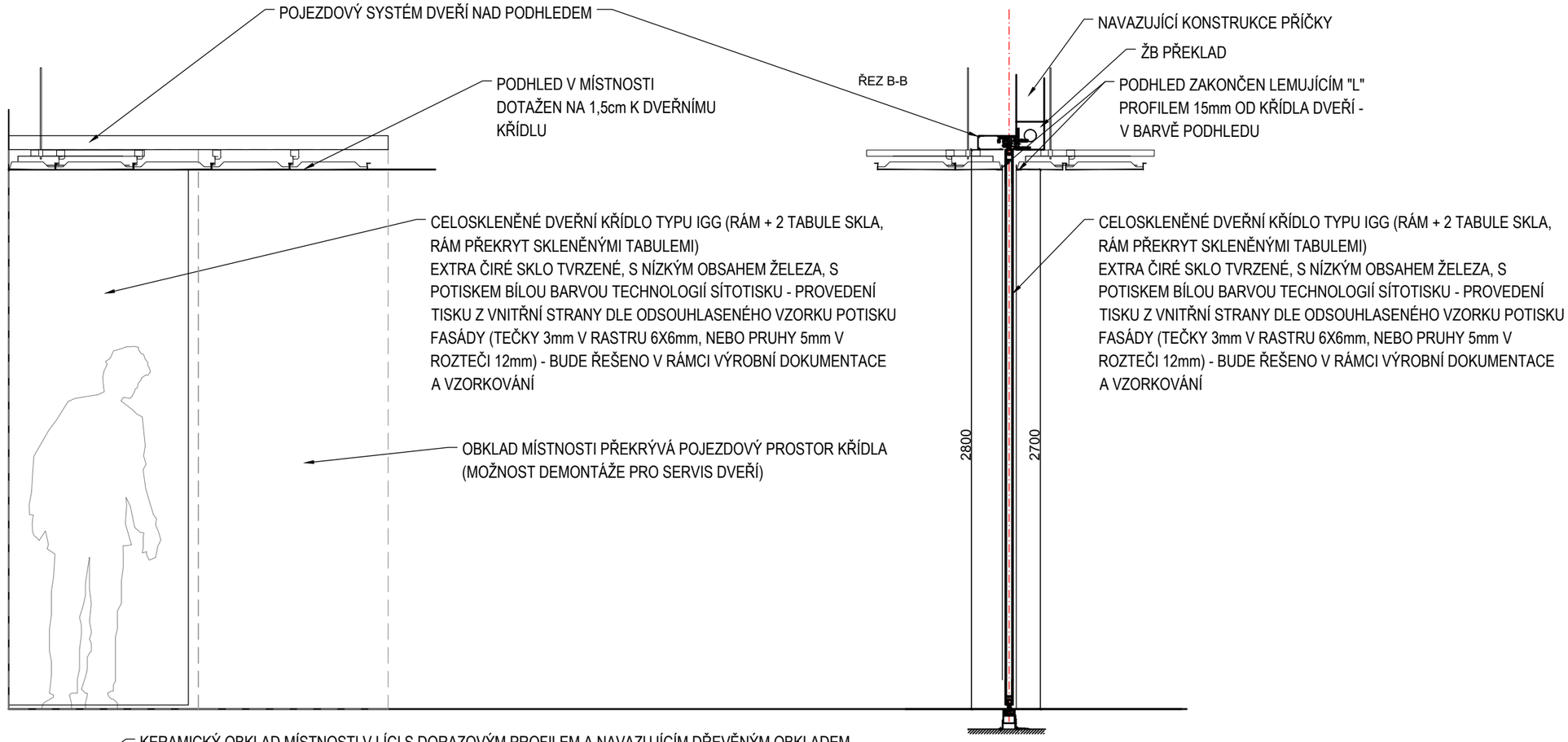


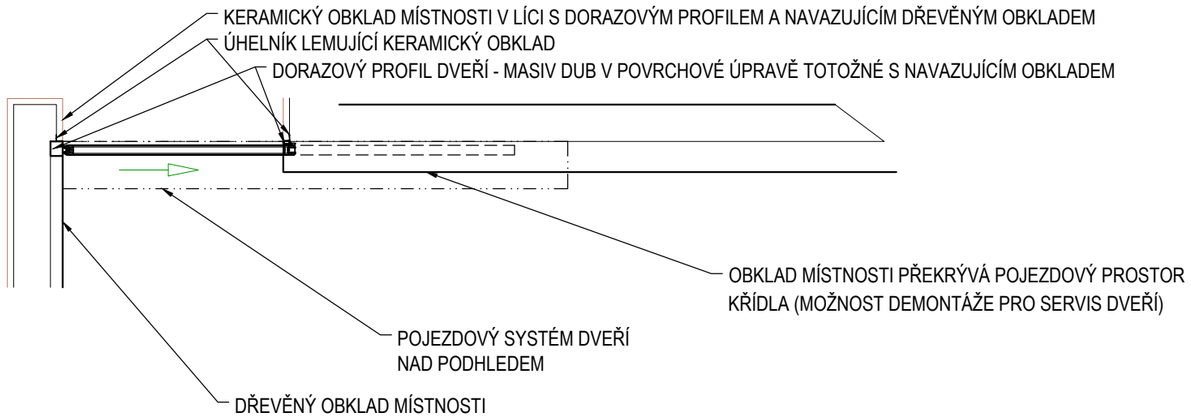


POZN. : TENTO VÝPIS NELZE POVAŽOVAT ZA DÍLENSKOU DOKUMENTACI. DÍLENSKOU DOKUMENTACI NA ZÁKLADĚ SPECIFIKACÍ A DETAILŮ ZPRACUJE VÝROBCE A PŘEDLOŽÍ AUTORSKÉMU DOZORU K ODSOUHLASENÍ. VEŠKERÉ ROZMĚRY NUTNO OVĚŘIT NA STAVBĚ. PŘI ROZPORU MEZI ROZMĚRY TĚCHTO VÝROBKŮ VE VÝKRESECH DETAILŮ A VE VÝPISU PRVKŮ PLATÍ ROZMĚRY VE VÝKRESECH DETAILŮ ! VEŠKERÉ POVRCHOVÉ ÚPRAVY BUDOU ODSOUHLASENY AUTORSKÝM DOZOREM NA ZÁKLADĚ REÁLNÝCH VZORKŮ PŘEDLOŽENÝCH DODAVATELEM.

| POL. | SCHEMA, ROZMĚR, POPIS | POZNÁMKA |
|---|---|---|

## 206a (306a, 407a,506a) = skleněné automatické posuvné ve foyer

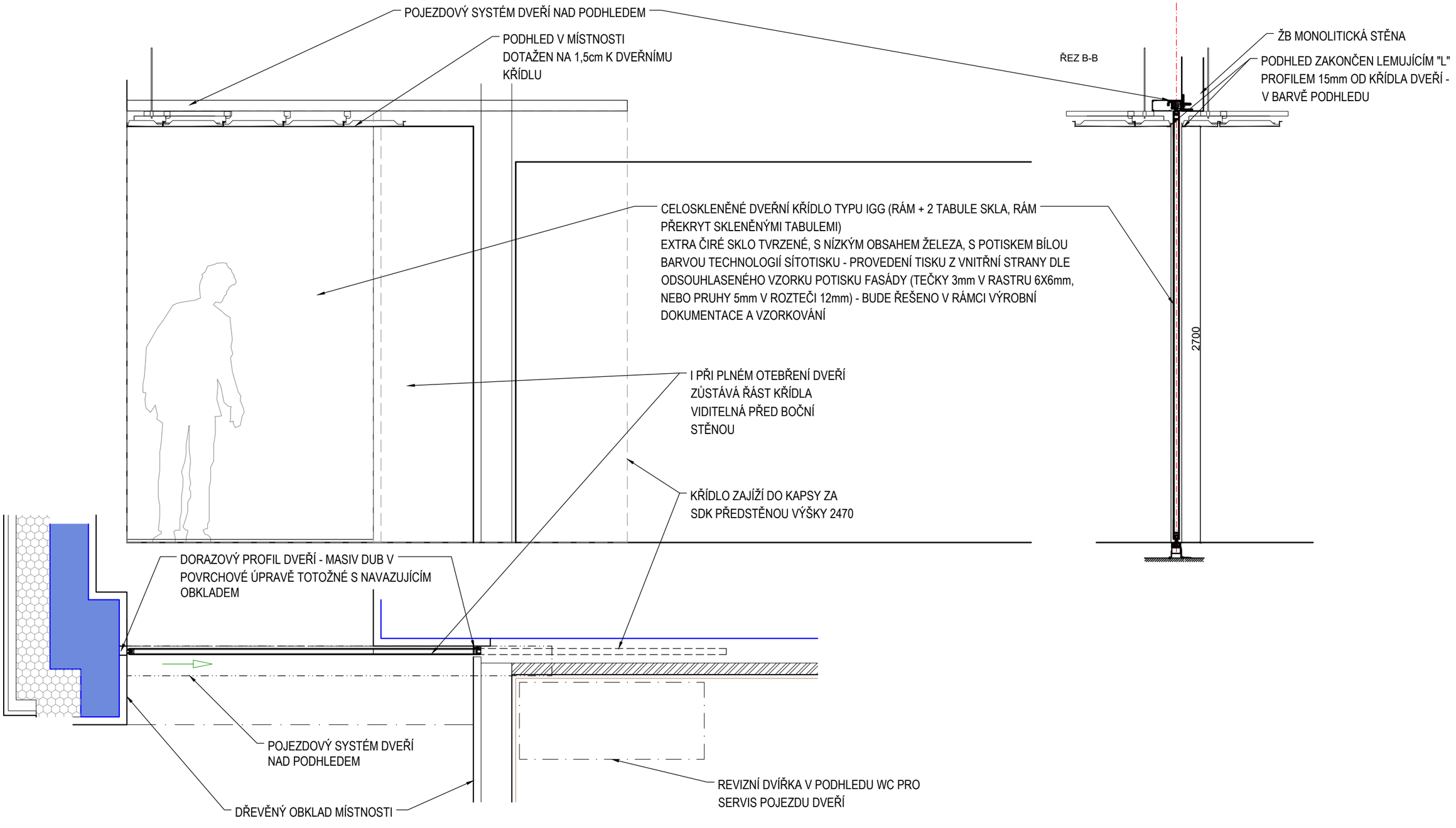


POZN. : TENTO VÝPIS NELZE POVAŽOVAT ZA DÍLENSKOU DOKUMENTACI. DÍLENSKOU DOKUMENTACI NA ZÁKLADĚ SPECIFIKACÍ A DETAILŮ ZPRACUJE VÝROBCE A PŘEDLOŽÍ AUTORSKÉMU DOZORU K ODSOUHLASENÍ. VEŠKERÉ ROZMĚRY NUTNO OVĚŘIT NA STAVBĚ. PŘI ROZPORU MEZI ROZMĚRY TĚCHTO VÝROBKŮ VE VÝKRESECH DETAILŮ A VE VÝPISU PRVKŮ PLATÍ ROZMĚRY VE VÝKRESECH DETAILŮ ! VEŠKERÉ POVRCHOVÉ ÚPRAVY BUDOU ODSOUHLASENY AUTORSKÝM DOZOREM NA ZÁKLADĚ REÁLNÝCH VZORKŮ PŘEDLOŽENÝCH DODAVATELEM.

| POL. | SCHEMA, ROZMĚR, POPIS | POZNÁMKA |
|---|---|---|

## dveře do WC a sprch v zázemí muzikantů

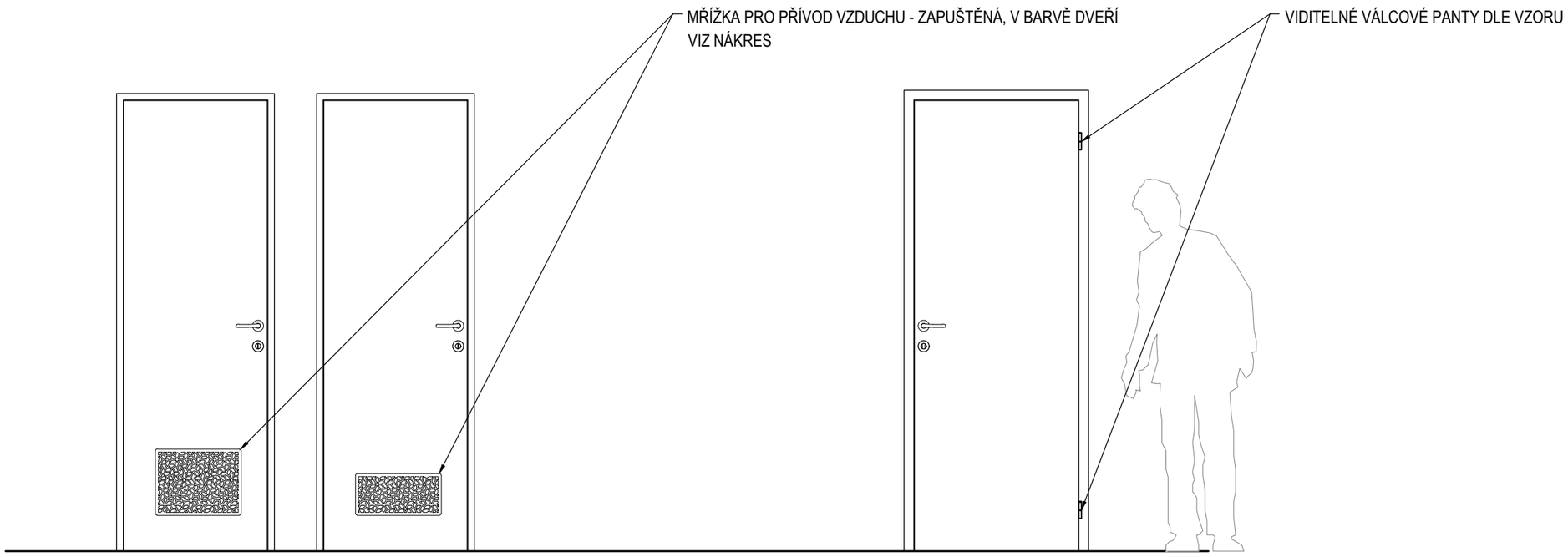


POZN. : TENTO VÝPIS NELZE POVAŽOVAT ZA DÍLENSKOU DOKUMENTACI. DÍLENSKOU DOKUMENTACI NA ZÁKLADĚ SPECIFIKACÍ A DETAILŮ ZPRACUJE VÝROBCE A PŘEDLOŽÍ AUTORSKÉMU DOZORU K ODSOUHLASENÍ. VEŠKERÉ ROZMĚRY NUTNO OVĚŘIT NA STAVBĚ. PŘI ROZPORU MEZI ROZMĚRY TĚCHTO VÝROBKŮ VE VÝKRESECH DETAILŮ A VE VÝPISU PRVKŮ PLATÍ ROZMĚRY VE VÝKRESECH DETAILŮ ! VEŠKERÉ POVRCHOVÉ ÚPRAVY BUDOU ODSOUHLASENY AUTORSKÝM DOZOREM NA ZÁKLADĚ REÁLNÝCH VZORKŮ PŘEDLOŽENÝCH DODAVATELEM.